MONTAGE SIMPLE ET AISÉ DES COMPOSANTS

LE PRODUIT

Les BOÎTIERS PLATS OKW représentent un emballage peu onéreux de vos composants électroniques.

Les parties inférieures ouvertes sur le côté offrent de nombreux avantages pour l'incorporation de composants et la maintenance.

Applications pratiques grâce aux différentes tailles, hauteurs et versions.

VOTRE AVANTAGE

Avec partie supérieure plate (N) et surélevée (H).

Version avec poignée étrier qui donne aux appareils de table une inclinaison ergonomique facilitant les opérations, ou pour un transport aisé.

Avec fentes d'aération. Convient aux composants à fort dégagement de chaleur (189 L).

Avec fentes dans le couvercle pour les appareils de petite taille à signalisation acoustique (120 S).

Montage sans vis de la plaque avant en aluminium. Usinage facile de la plaque avant individuelle. Les éléments de commande et les inscriptions sont protégés par le bord surélevé du boîtier (A).

DOMAINES D'APPLICATION

Boîtier universel pour les appareils électroniques et électrotechniques, par ex. dans la technique de surveillance comme appareil de contrôle.

Pour les systèmes de signalisation et de commande.

Technique médicale et de laboratoire.

Périphéries d'ordinateur.

DEGRÉ DE PROTECTION < IP 40

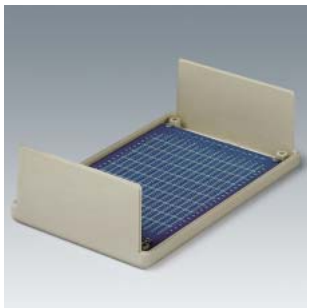

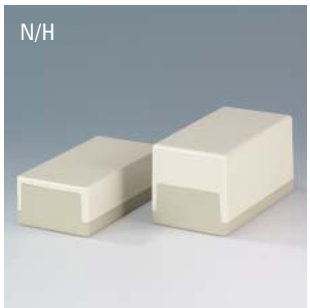

Bicolore

Partie sup.
Gris blanc, RAL 9002

Partie inf. et poignée étrier
Gris silex, RAL 7032

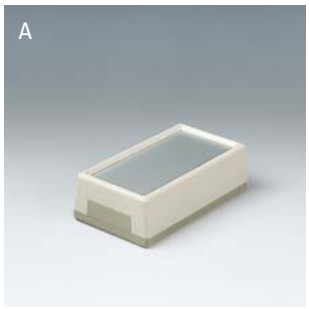

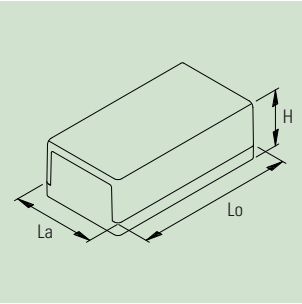

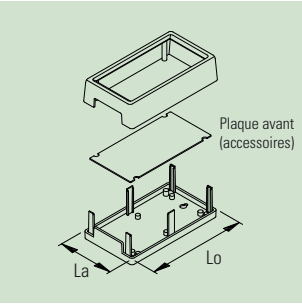

Sous réserve de modifications techniques. Toute erreur ou faute d'impression ne justifie aucune demande d'indemnisation.
Stand: 11/07 f Copyright © 2007 OKW Gehäusesysteme

BOÎTE INFO

Installation au mur

BOÎTIERS PLATS N/H (photo à gauche) : Le jeu de fixation pour montage (en accessoire) permet de visser le boîtier par l'avant lors de la fixation au mur. Fabrication spéciale ou façonnage ultérieur du boîtier sur demande.

BOÎTIERS PLATS A (photo à droite) : Pour la fixation au mur, le cadre du boîtier peut être vissé à la partie inférieure à partir du côté.

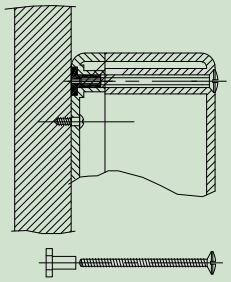

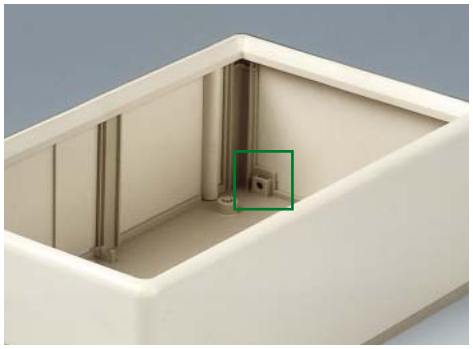

BOÎTIERS

BOÎTIER PLAT	Dim. ext. en mm Lo	La	H	Version / Équipement (Dim. en mm)	poig. étrier	fentes…	plaque avant	taille max. de la carte*1	Matériau	Référence
100 N	100	50	25	I	–	–	–	43 x 76 / –	ABS (UL 94 HB)	A 90 10 065
100 H	100	50	40	I	–	–	–	43 x 76 / –	ABS (UL 94 HB)	A 90 11 065
120 N	120	65	40	I	–	–	–	58 x 96 / –	ABS (UL 94 HB)	A 90 20 065
120 S	120	65	40	–	–	d'acoustique	–	58 x 96 / –	ABS (UL 94 HB)	A 90 20 265
120 A	120	65	40	–	–	–	• (acc.)	57 x 106 / –	ABS (UL 94 HB)	A 95 20 165
120 H	120	65	65	I	–	–	–	58 x 96 / 58 x 94	ABS (UL 94 HB)	A 90 21 065
150 N	150	80	50	I	–	–	–	73 x 126 / –	ABS (UL 94 HB)	A 90 30 065
	150	80	50	II	•	–	–	73 x 126 / –	ABS (UL 94 HB)	A 90 30 165
	150	80	55	I	–	–	–	73 x 126 / –	ABS (UL 94 HB)	A 90 32 065
150 H	150	80	80	I	–	–	–	73 x 126 / 72 x 142	ABS (UL 94 HB)	A 90 31 065
150 A	150	85	45	–	–	–	• (acc.)	67 x 138 / –	ABS (UL 94 HB)	A 95 30 165
189 N	189	110	60	I	–	–	–	103 x 160 / –	ABS (UL 94 HB)	A 90 40 065
	189	110	60	II	•	–	–	103 x 160 / –	ABS (UL 94 HB)	A 90 40 165
	189	110	70	I	–	–	–	103 x 160 / –	ABS (UL 94 HB)	A 90 43 065
189 L	189	110	70	–	–	d'aération	–	103 x 160 / –	ABS (UL 94 HB)	A 90 43 265
189 H	189	110	97	I	–	–	–	103 x 160 / 102 x 158	ABS (UL 94 HB)	A 90 41 065
	189	110	97	II	•	–	–	103 x 160 / 102 x 158	ABS (UL 94 HB)	A 90 41 165
	189	110	120	I	–	–	–	103 x 160 / 101 x 180	ABS (UL 94 HB)	A 90 42 065
210 A	210	125	70	–	–	–	• (acc.)	109 x 194	ABS (UL 94 HB)	A 95 40 165

ACCESSOIRES

Article	Pour BOÎTIER PLAT	Version / Utilisation	Référence
① Plaque avant	120 A	Al, anodisé mat, 113 x 58 x 1 mm, 1 pièce	A 91 95 201
	150 A	Al, anodisé mat, 141,8 x 71,6 x 1,5 mm, 1 pièce	A 91 95 301
	210 A	Al, anodisé mat, 201 x 116 x 1,5 mm, 1 pièce	A 91 95 401
② Fermeture rapide	189 N/H/L	remplace la fixation des parties inf. et sup. par vis*2, 1 pièce	A 91 00 008
③ Jeu de fixation pour montage*3	100 H, 120 N	4 vis et écrou encastré	A 91 20 000
	150 N (A 90 30 …)	4 vis et écrou encastré	A 91 30 000
	150 N (A 90 32 …)	4 vis et écrou encastré	A 91 32 000
	189 N (A 90 40 …)	4 vis et écrou encastré	A 91 40 000

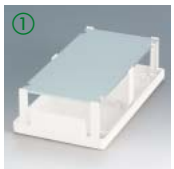

*1 Taille max. de la carte en mm (partie inf./partie sup.).

*2 En cas de dé montage mural du boîtier, un avantage particulier – quatre tétons en plastique vissés dans les goujons de la partie supérieure et se clipsant dans la partie inférieure remplacent l'assemblage par vis. Ainsi, la partie supérieure se fixe facilement par devant. Seulement pour BOÎTIERS PLATS 189 N/H/L avec douille taraudée.

*3 Voir la remarque dans la boîte info.