THIS DRAWING IS UNPUBLISHED
VERTRAULICHE VERVIELFAELTIGUNG UNTERSAGT

RELEASED FOR PUBLICATION 11-JUL - 2002
FREI FUER VEROEFFENTLICHUNG

© COPYRIGHT 2002 BY TYCO ELECTRONICS CORPORATION. ALL RIGHTS RESERVED.
ALLE RECHTE VORBEHALTEN

MATED WITH:
PASSEND ZU:

LOC	DIST
A1	-

PROJEKT NR.: FGLPC01058

REVISIONS
AENDERUNGEN

P	LTR	DESCRIPTION BESCHREIBUNG	DATE	DWN	APVD
	A1	NEUE ZEICHNUNG	11JUL2002	MB	RK
	A2	DESIGN CHANGES	02OCT2002	MB	RK
	A3	DASH NO.; SPEC. NO.; MIN. ORDER QTY ADDED	17FEB2003	MB	RK

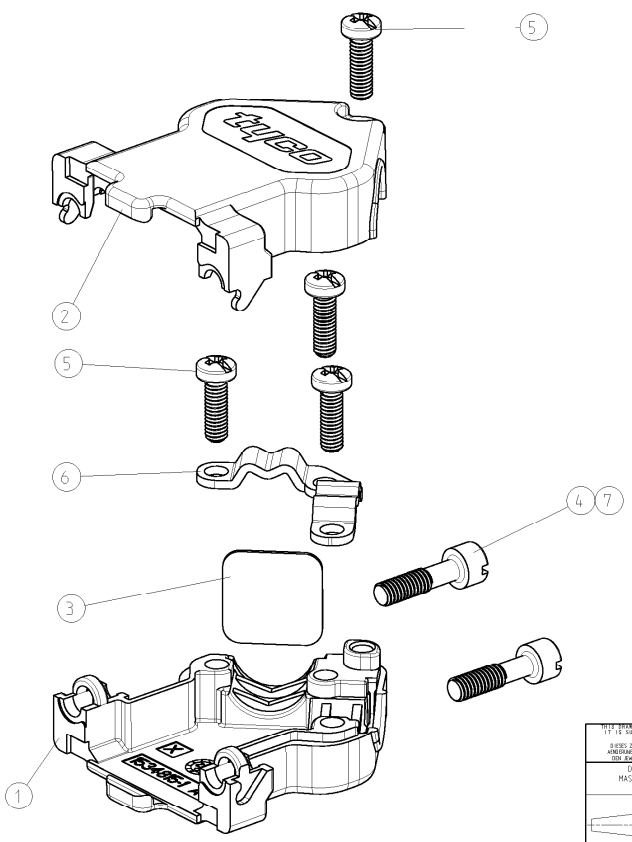

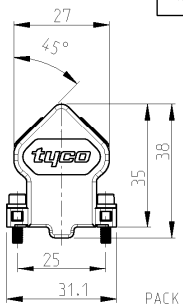

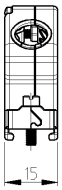

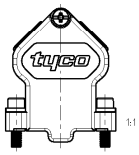

PACKING UNIT: PARTS PACKED LOOSE PIECE INTO MINIGRIP BAG
10 MINIGRIP BAGS PACKED INTO FOLDING BOX
MINIMUM ORDER QTY 120 PIECES
RECOMMENDED CABLE DIAMETER: 4.8mm - 9mm

VERPACKUNGSEINHEIT: TEILE LOSE IN PLASTIKBEUTEL VERPACKT
10 PLASTIKBEUTEL IN FALTSCHACHTEL VERPACKT
MINDESTBESTELLMENGE 120 STÜCK
EMPFOHLENE KABELDURCHMESSER: 4.8mm - 9mm

AMP ORDER NO. BESTELL-NR.	-2 DASH NO.	-1 DASH NO.	POS.	DESCRIPTION BENENNUNG	SURFACE OBERFLAECHE / COLOUR/FARBE	MATERIAL
1534 805	2	-	7	HEXAGON SOCKET HEAD SCREW SCHRAUBE MIT INNENSECHSKANT UNC 4-40	ZINC PLATED VERZINKT	STEEL STAHL
	1	1	6	CABLE CLAMP KABELSCHELLE	ZINC PLATED VERZINKT	STEEL STAHL
	4	4	5	TAPTITE-SCREW M2.5x8 TAPTITE-SCHRAUBE M2.5x8	ZINC PLATED VERZINKT	STEEL STAHL
	-	2	4	MOUNTING SCREW UNC 4-40 MONTAGESCHRAUBE UNC 4-40	ZINC PLATED VERZINKT	STEEL STAHL
	1	1	3	DUMMY PLATE BLINDPLATTE	PLAIN BLANK	STEEL STAHL
	1	1	2	COVER HALF (UPPER PART) KAPPENHAELFTE (OBERTEIL)	PLAIN BLANK	GD - Zn
	1	1	1	COVER HALF (LOWER PART) KAPPENHAELFTE (UNTERTEIL)	PLAIN BLANK	GD - Zn

THIS DRAWING IS A CONTROLLED DOCUMENT FOR TYCO ELECTRONICS CORPORATION. IT IS SUBJECT TO CHANGE AND THE CORTROLLING ENGINEERING ORGANIZATION SHOULD BE CONTACTED FOR THE LATEST REVISION.
DIESES ZEICHNUNGSDOKUMENT WIRD DURCH AMP INCORPORATED KONTROLLIERT. ANDERUNGEN, DIE DEM TECHNISCHEN FORTSCHRITT DIENEN, SIND VORBEHALTEN. DEN ZWECK UETTERLIEGEN ANDERUNGSSTAND ERFRAGEN SIE AUF ANFRAGE.

DIMENSIONS: MASSEINHEITEN: mm

TOLERANCES UNLESS OTHERWISE SPECIFIED: ALLGEMEINTOLERANZEN

0 PLC	±0.15
1 PLC	±0.15
2 PLC	±0.15
3 PLC	±
4 PLC	±
ANGLES/WINKEL	±1

MATERIAL -
FINISH/OBERFLAECHE/FARBE -

DWN M.Bollenbach 21JUN2002
CHK R.Kraemer 21JUN2002
APVD G.Feldmeier 21JUN2002

PRODUCT SPEC PRODUKTSPEZ. 108-18880-1
APPLICATION SPEC VERARBEITUNGSSPEZ. 114-18584-1
WEIGHT GEWICHT -

tyco Electronics
Tyco Electronics AMP GmbH
D - 64625 Bensheim

NAME
HD20 - COVER KIT (9 POS.)
HD20 KAPPENKIT (9 POL.)
WITH CABLE CLAMP / MIT KABELSCHELLE

SIZE	CAGE CODE	DRAWING NO ZEICHNUNGS-NR.	RESTRICTED TO NUR FUER
A3	00779	C-1534805	-

CUSTOMER DRAWING /KUNDENZEICHNUNG
SCALE MASSSTAB 5:2 SHEET BLATT 1 OF VON 1 REV A3

AMP 1470-19 REV 31MAR2000

Pro/ENGINEER DRAWING