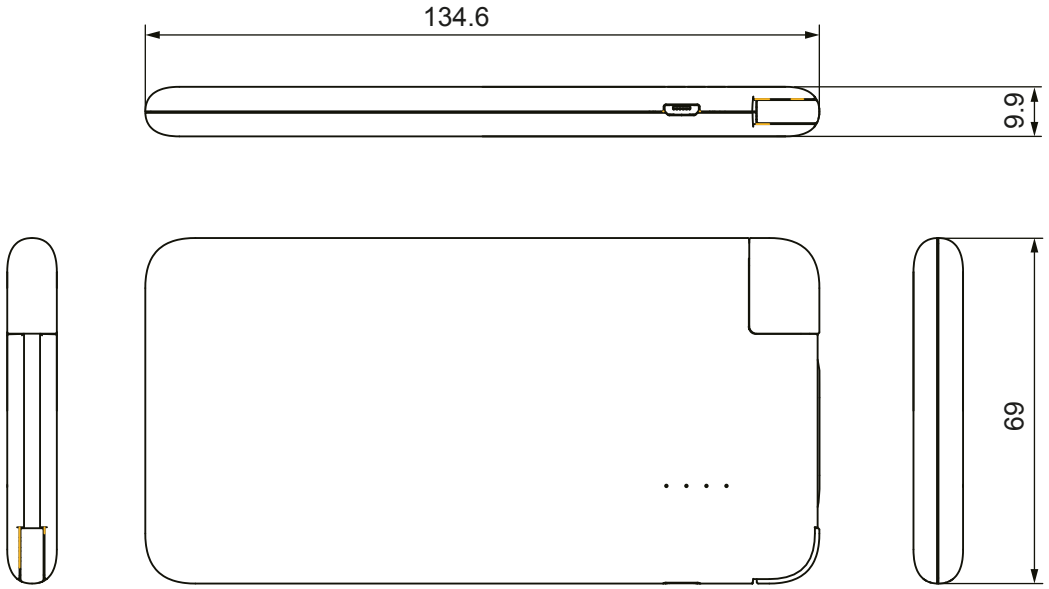

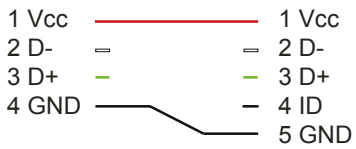

Slim PowerBank 4.0
kraftvolle Powerbank mit integriertem Anschlusskabel

Design:	Slim
Zubehör:	integriertes Micro-USB- und USB Ladekabel (L = 0,15 m)
Batteriestatus:	1 LED: 25 %, 2 LEDs: 50 %, 3 LEDs: 75 %, 4 LEDs: 100 %
Eingang:	Micro-USB-Buchse 5 V⎓, 1 A
Ausgang:	USB-A-Buchse 5 V⎓, 2 A
Akku:	3,7 V, 4000 mAh, Li-Pol
Gewicht:	110 g
Betrieb:	-10~+55 °C, 10-85 % RH
Lagerung:	-20~+70 °C, 5-90 % RH
Konformität:	EMV, RoHS

Slim PowerBank 4.0
powerful PowerBank with an integrated connection cable

Design:	*Slim*
Accessories:	*integrated Micro USB and USB changing cable (L = 0.15 m)*
Battery status:	*1 LED: 25 %,* *2 LEDs: 50 %,* *3 LEDs: 75 %,* *4 LEDs: 100 %*
Input:	*Micro USB socket* *5 V⎓, 1 A*
Output:	*USB-A socket* *5 V⎓, 2 A*
Battery:	*3.7 V, 4000 mAh, Li-Pol*
Weight:	*110 g*
Operation:	*-10~+55 °C, 10-85 % RH*
Storage:	*-20~+70 °C, 5-90 % RH*
Conformity:	*EMC, RoHS*

Änderungen			Datum	Name
Datum	Name	gez.:	04.02.2016	tf
		gepr.:	04.02.2016	tf
		Norm:		

Änderungen vorbehalten / Subject to change

Bezeichnung
PowerBank 4000mAh
(Micro-USB Kabel)

goobay®

Blatt

Zeichnungs-Nr.:
64558

von