L'IMPULSION

Retrouvez nous sur
www.limpulsion.fr

ENGINEERS OF LIGHT

CATALOGUE

L'ÉCLAIRAGE POUR L'INDUSTRIE

VALABLE À PARTIR DE JANVIER 2024





WALDMANN
ENGINEERS OF LIGHT

L'acteur mondial originaire de Forêt-Noire Waldmann séduit par sa compétence d'innovation en matière d'éclairage, ses concepts intelligents et son expérience au niveau international.

L'entreprise offre une combinaison parfaite de tradition, d'innovation et de passion. Waldmann conçoit des solutions d'éclairage ingénieuses qui soutiennent les employés dans leur travail, prennent en compte la configuration de vos locaux et vous aident à économiser l'énergie. Des qualités qui ont fait de cette entreprise dirigée par ses propriétaires l'un des leaders technologiques dans les secteurs industriel et tertiaire, mais aussi dans le domaine des soins et de la santé.

Depuis sa fondation en 1928, l'entreprise a son siège social à Villingen-Schwenningen. Waldmann dispose aujourd'hui de sites de vente et de production dans 9 pays et emploie 900 personnes.
Pour vous, cela signifie que des spécialistes de l'éclairage sont présentssur votre secteur pour vous offrir des conseils personnalisés et des solutions sur mesure.







WALDMANN
L'ÉCLAIRAGE SELON LES NORMES LES PLUS RIGOUREUSES

Tradition et solutions d'avant-garde

Waldmann conçoit depuis plus de 60 ans des concepts d'éclairage pour répondre aux besoins de secteurs et domaines d'application différents, se focalisant principalement sur la santé, la productivité, la sécurité et les économies d'énergie. Grâce à une technologie de pointe et de nombreuses années d'expérience, nous vous offrons aujourd'hui les solutions de demain !



Travail de qualité et concepts personnalisés

Chez Waldmann, nous concevons un « éclairage sur mesure » et déterminons le concept d'éclairage optimal en fonction de la tâche à effectuer et de l'environnement de travail. Les entreprises qui nous font confiance profitent d'une finition de qualité allemande et de solutions personnalisées développées sur la base de nos nombreuses années d'expérience du terrain.



Qualité et standards exigeants

Les connaissances poussées de Waldmann en ingénierie, sa qualité et sa fiabilité permettent à l'entreprise d'incarner tout ce qui fait la réputation du label « Made in Germany ». Nous plaçons la qualité de notre travail au coeur de nos préoccupations. Et bien évidemment, nous nous engageons activement pour l'environnement (un engagement certifié par la norme DIN EN 14001).





L'IMPULSION
Retrouvez nous sur
www.limpulsion.fr



LA PHILOSOPHIE TWIN-C DE WALDMANN
PLUS QUE DE SIMPLES CONCEPTS D'ÉCLAIRAGE

Un éclairage optimal est l'un des facteurs de valeur ajoutée les plus importants dans le secteur industriel. Et pour garantir ce dernier, il suffit d'avoir une philosophie adaptée. Chez Waldmann, elle a été baptisée « TWIN-C ». Ce nom, qui fait référence aux « Concepts » et aux « Composants », est au cœur d'un processus en 4 étapes visant à proposer un concept d'éclairage capable d'améliorer, entre autres, la productivité et la sécurité.

Les quatre étapes vers un concept d'éclairage intelligent

1. Analyse
2. Élaboration du concept (« Concept »)
3. Sélection des produits les mieux adaptés (« Composants »)
4. Mise en œuvre

Les avantages de TWIN-C : un gain de productivité et de sécurité

Productivité : jusqu'à 40 % d'augmentation

- Exploitation maximale du potentiel au poste de travail
- Augmentation de la productivité grâce à un éclairage aux réglages personnalisés
- Amélioration du rendement
- Diminution des taux d'erreurs et de rebut
- Augmentation de la qualité

Sécurité : jusqu'à deux tiers d'accidents en moins

- Réduction des risques d'accidents grâce à un poste de travail bien éclairé
- Diminution du nombre de blessures et de leur gravité
- Conditions d'éclairage améliorées pour des employés mieux concentrés
- Solutions d'éclairage économes en lieu et place de mesures de sécurité coûteuses

L'IMPULSION Retrouvez nous sur www.limpulsion.fr

LA PHILOSOPHIE TWIN-C DE WALDMANN
L'ÉCLAIRAGE INTELLIGENT

TWIN-C vous aide à exploiter au maximum vos potentiels d'économies d'énergie tout en améliorant le confort et l'intensité lumineuse. Un sujet d'autant plus important en raison du changement démographique actuel, car avec l'âge, les besoins en lumière augmentent. Chaque poste de travail est un nouveau défi pour nos ingénieurs : un concept d'éclairage moderne doit pouvoir répondre aux exigences de chacun – y compris à celles d'employés âgés, travaillant de nuit ou faisant les trois-huit. Un défi relevé haut la main grâce aux solutions d'éclairages intelligentes TWIN-C adaptées aux postes de travail.

Les avantages de TWIN-C: une santé améliorée et des économies d'énergie

Santé : un bien-être amélioré

- Contrer les effets de l'âge et les carences
- Prise en compte optimale des besoins des employés
- Également parfaitement adapté aux besoins des employés les plus âgés
- À long terme, effets positifs sur la santé pour les personnes en service de nuit ou faisant les trois-huit
- Réduction des temps d'absence et hausse de la motivation

Économies d'énergie : un pourcentage à deux chiffres

- Un éclairage utilisable de façon ciblée
- Réduction de la consommation d'énergie en plus d'une intensité lumineuse plus élevée
- Éclairage hautement efficace au poste de travail
- Concepts d'éclairage haut de gamme améliorant le confort

TWIN-C





DANS UNE NOUVELLE LUMIÈRE
LA PASSION DE L'INNOVATION

Les ingénieurs en éclairage de Waldmann se fixent des objectifs élevés : ils veulent concevoir des éclairages innovants et personnalisés au plus haut niveau. Ils se basent sur leur savoir-faire mécanique et électronique, leur grande expérience et les nombreuses discussions avec les clients pour concevoir des produits fiables et durables. De quoi présenter le travail réalisé sous une nouvelle lumière.

Éclairage général : pensé dans les moindres détails

Waldmann vous aide grâce à des solutions flexibles pour différentes configurations d'espace. Plus que d'autres, les halls logistiques et de production nécessitent des solutions d'éclairage particulièrement ingénieuses. Les concepts d'éclairage de Waldmann satisfont aux besoins en éclairage les plus divers, garantissent une flexibilité maximale et permettent de faire des économies d'énergie.

Éclairage de poste de travail : l'Homme au centre

L'éclairage de poste de travail par Waldmann se base sur un principe simple : si un employé va bien, c'est bon pour l'entreprise. Car même dans ce monde hautement technique, l'Homme reste encore et toujours au cœur des processus de travail. Waldmann intègre ses besoins et ses exigences pour optimiser l'éclairage de son poste de travail.

Éclairage de machines : l'éclairage en situations extrêmes

Depuis des décennies, Waldmann est l'interlocuteur idéal en matière d'éclairage de machines. Ce dernier est un véritable défi pour les concepteurs de produits, car les luminaires doivent résister à des températures et infl uences mécaniques extrêmes. Des qualités garanties par nos tests complets de résistance aux chocs et aux vibrations ainsi que par un test d'étanchéité à 100 %.

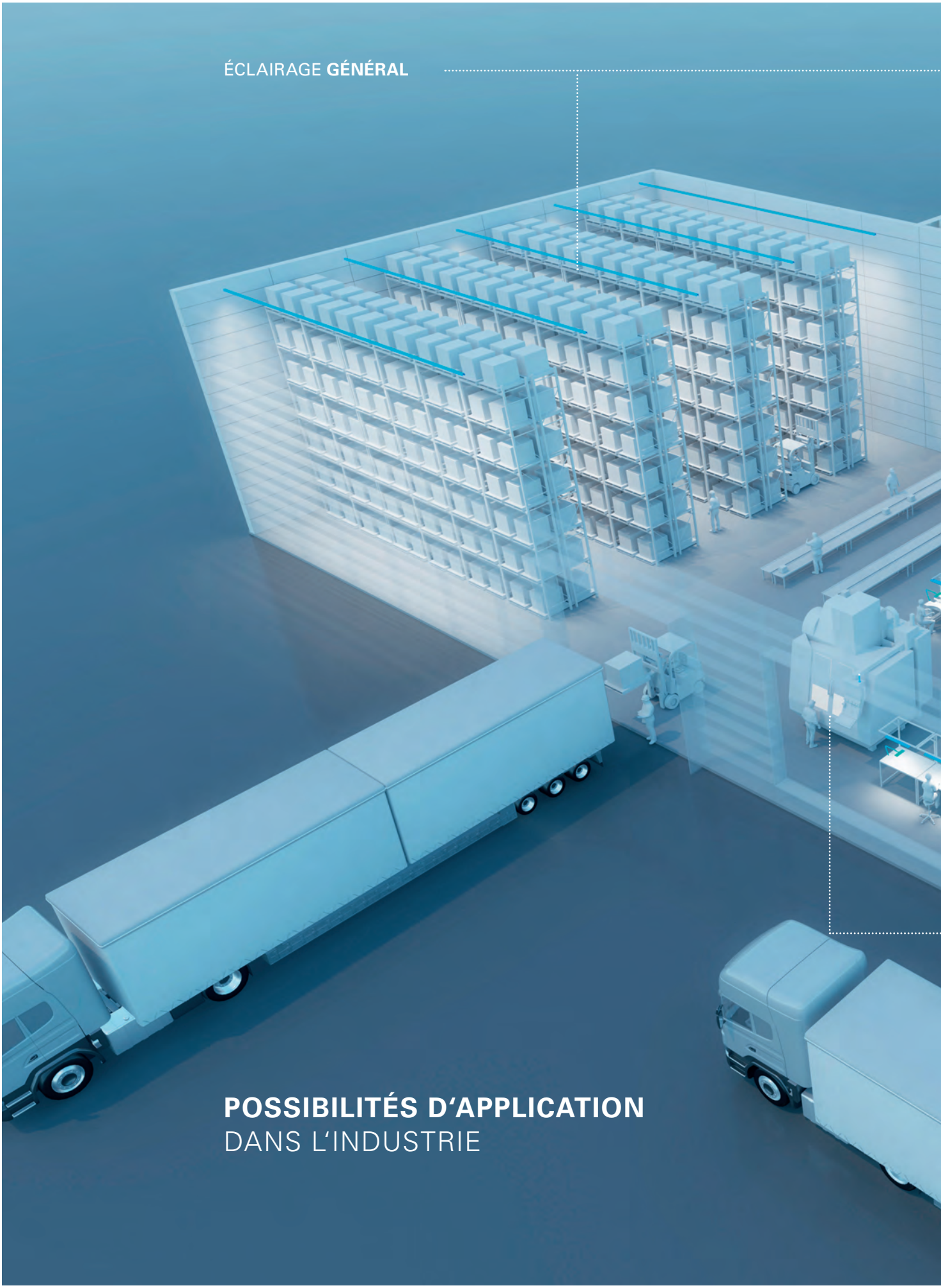

POSSIBILITÉS D'APPLICATION
DANS L'INDUSTRIE

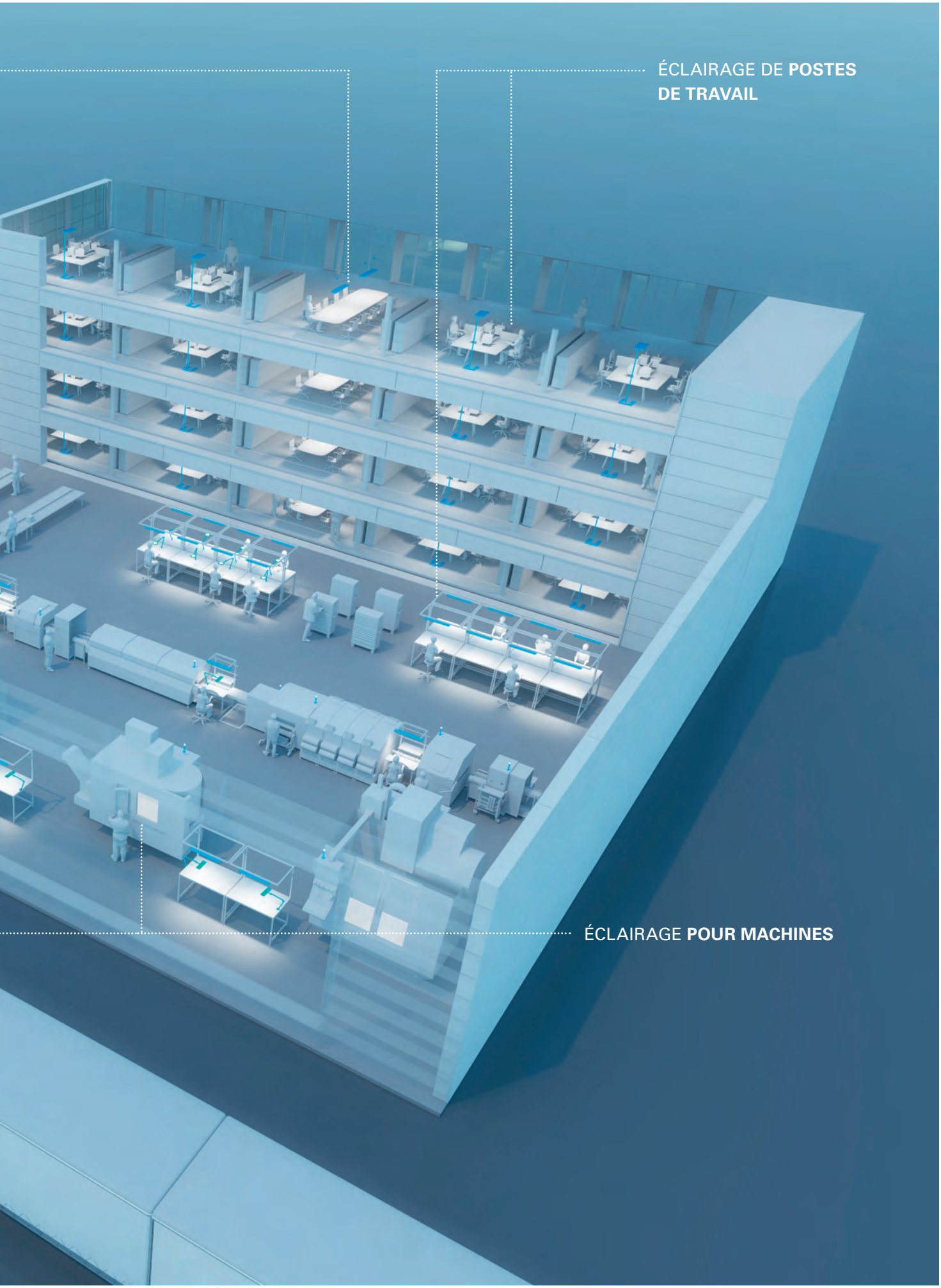
ÉCLAIRAGE DE **POSTES DE TRAVAIL**
ÉCLAIRAGE **POUR MACHINES**

ÉCLAIRAGE DE POSTE DE TRAVAIL

1. **Quel est le type de poste à éclairer ? (application)**

> **Si poste de travail électronique :**
Une protection antistatique est-elle nécessaire ?
Si oui : luminaires ESD

2. **Quelle est la dimension** de ce poste ?

3. Souhaitez-vous un **éclairage fixe** ?
> Si oui : à quelle distance le luminaire doit-il être fixé ?

> supérieure à 50 cm : TAMETO
- Quel est le type de fixation ?
  - » TAMETO sur profilé : p.58
  - » TAMETO intégrée : p.62
  - » pas de budget **WLA** : p 60
  - » TAMETO suspendue : p.64
  - » TAMETO latérale : p.66

< inférieure à 50 cm : TANEO
- Quel est le type de fixation ?
  - » TANEO sur profilé : p.56

4. Souhaitez-vous un **éclairage mobile ?**
> Si oui : TANEO sur bras articulés : p.42
> Pas de budget : **ALD** : p 45

5. **Un grossissement** est-il nécessaire ?
> Si oui : lampes à loupe
- Lentille en verre ou en plastique ?
- Rendu des couleurs important ?
  - **> Si oui** : SNLQ : p.50
- Sur bras flexible ?
  - > seulement RING LED : p.52
- Segments lumineux nécessaires ?
  - **> Si oui** : SNLQ : p.50
    ou TEVISIO : p.46

> Si maniabilité fréquente
> produit GOOD : MLD : p.54

Poste de travail électronique


TANEO
44


TEVISIO
49


SNLQ
51

Poste de montage

Rampes d'éclairage


TANEO
56


TAMETO
66


TAMETO
58


TAMETO
62


TAMETO
64


WLA
60

Luminaires sur bras


TANEO
42


ALD
45


TEVISIO
46


RING LED
52


SNLQ
50


MLD
54

Poste de travail d'atelier


TANEO
42


ALD
45


TEVISIO
46


RING LED
52


SNLQ
50


MLD
54


TAMETO
58


TAMETO
64

Poste de travail de laboratoire


TANEO
42


TEVISIO
46


SNLQ
50


MLD
54


TANEO
56


TAMETO
58


TAMETO
64

Poste de contrôle


TANEO
42


ALD
45


TEVISIO
46


RING LED
52


SNLQ
50


MLD
54


TAMETO
58


TAMETO
64

Poste de travail d'horloger


TANEO
42


TEVISIO
46


SNLQ
50

Poste de travail de bureau


TANEO
42

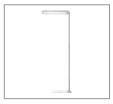
LAVIGO
68

LED

TANEO
CONDITIONS DE VISIBILITÉ EXCEPTIONNELLES





TANEO est un talent universel. Quel que soit le poste de travail, quel que soit le secteur, partout où le travail exige une visibilité parfaite il faut pouvoir compter sur un éclairage sans compromis.
Avec une puissance lumineuse adaptée à l'application, une qualité d'éclairage élevée et une manipulation ergonomique, TANEO garantit des conditions de travail optimales et s'adapte comme aucun autre luminaire aux exigences personnalisées et liées à la tâche.

- Technologie LED sans entretien
- Niveaux de puissance adaptés aux exigences
- Gradable en continu et sans scintillement
- Éclairage large sans ombres ni réflexions
- Bonne visibilité des contrastes et excellent rendu des couleurs
- Conditions de travail optimales par le choix d'un diffuseur adapté à l'application
- Boîtier en aluminium robuste
- Construction fermée pour protéger l'utilisateur des éléments techniques intégrés
- Bras articulé mobile et équilibré, unique en son genre, offrant un très grand rayon d'action
- Disponible également en version antistatique

- Quelle est la dimension du poste de travail ou de la surface à éclairer ? 218 mm, 398 mm ou 577 mm
- Quelle température de couleur avez-vous besoin ? 4000 K ou 5000 K ou **Tunable White (3000 - 6500 K)** ou **5000 K avec spectre complet D50**
- Quel type de diffuseur est-il nécessaire ? CDP ou blanc opale
- Quelle longueur de bras ? 384 + 400 mm ou 244 + 450 mm ?
- Indice de rendu des couleurs : **Ra>90** sur toutes les versions sauf pour **variantes avec spectre complet D50** qui elles ont un **Ra >95**

> version **spéciale HORLOGERIE** ! (page 43)



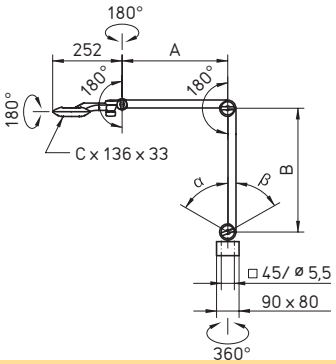

Version pour poste de travail en horlogerie :
α = 60°, β = 0°

Pour toutes les autres versions :
α = 110°, β = 20°

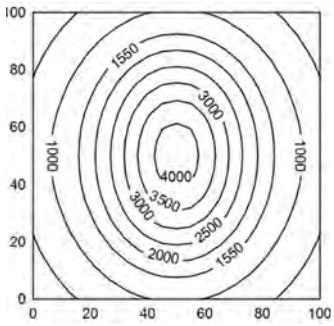

Exemple : éclairement 30 W avec diffuseur CDP

Poste de montage Poste de travail d'atelier

Puissance	Dimensions Alimentation	Particularité	E_m E_{max}*	Modèle N° d'article
12 W	A = 384 mm, B = 400 mm, C = 218 mm	diffuseur CDP	542 lx[1]	TND 700/940/D
	100 – 240 V, 50/60 Hz	4 000 K, aluminium anodisé	1 445 lx[1]	113 734 000 - 008 097 15
12 W	A = 384 mm, B = 400 mm, C = 218 mm	diffuseur CDP	542 lx[1]	TND 700/950/D
	100 – 240 V, 50/60 Hz	5 000 K, aluminium anodisé	1 445 lx[1]	113 734 000 - 008 097 16
12 W	A = 384 mm, B = 400 mm, C = 218 mm	diffuseur CDP	542 lx[1]	TND 700/930-965/D
	100 – 240 V, 50/60 Hz	**3000 - 6500 K,** aluminium anodisé	1 445 lx[1]	113 734 000 - 008 100 75
23 W	A = 384 mm, B = 400 mm, C = 398 mm	diffuseur CDP	1 158 lx[1]	TND 1400/940/D
	100 – 240 V, 50/60 Hz	4 000 K, aluminium anodisé	3 050 lx[1]	113 735 000 - 008 097 24
23 W	A = 384 mm, B = 400 mm, C = 398 mm	diffuseur CDP	1 158 lx[1]	TND 1400/950/D
	100 – 240 V, 50/60 Hz	5 000 K, aluminium anodisé	3 050 lx[1]	113 735 000 - 008 097 26
23 W	A = 384 mm, B = 400 mm, C = 398 mm	diffuseur CDP	1 158 lx[1]	TND 1400/930-965/D
	100 – 240 V, 50/60 Hz	**3000 - 6500 K**, aluminium anodisé	3 050 lx[1]	113 735 000 - 008 100 81
30 W	A = 384 mm, B = 400 mm, C = 577 mm	diffuseur CDP	1 719 lx[1]	TND 2100/940/D
	100 – 240 V, 50/60 Hz	4 000 K, aluminium anodisé	4 129 lx[1]	113 736 000 - 008 097 64
30 W	A = 384 mm, B = 400 mm, C = 577 mm	diffuseur CDP	1 719 lx[1]	TND 2100/950/D
	100 – 240 V, 50/60 Hz	5 000 K, aluminium anodisé	4 129 lx[1]	113 736 000 - 008 097 65
31 W	A = 384 mm, B = 400 mm, C = 577 mm	diffuseur CDP	1 719 lx[1]	TND 2100/930-965/D
	100 – 240 V, 50/60 Hz	**3000 - 6500 K,** aluminium anodisé	4 129 lx[1]	113 736 000 - 008 100 93

* E_m = éclairement moyen ; E_{max} = éclairement maximal ; [1] Surface de mesure : 100 x 100 cm/Distance de mesure : 50 cm



Pinces de fixation pour toutes les lampes à loupe, tous les luminaires sur bras articulés et sur flexible métallique

Teinte	Particularité	N° d'article
noir	0 – 45 mm	190 008 019 - 000 149 23
noir	0 – 65 mm	190 007 019 - 000 149 04
noir	65 – 135 mm	190 033 019 - 000 149 50
noir	95 – 165 mm	190 035 019 - 000 149 56
noir	0 – 65 mm, version antistatique	190 007 059 - 000 580 94

Poste de contrôle Poste de travail de laboratoire

Puissance	Dimensions Alimentation	Particularité	E_m E_{max}*	Modèle N° d'article
12 W	A = 384 mm, B = 400 mm, C = 218 mm 100 – 240 V, 50/60 Hz	diffuseur blanc opale, 4000 K, aluminium anodisé	353 lx[1] 758 lx[1]	TND 700/940/D 113 734 000 - 008 097 17
12 W	A = 384 mm, B = 400 mm, C = 218 mm 100 – 240 V, 50/60 Hz	diffuseur blanc opale, 5000 K, aluminium anodisé	353 lx[1] 758 lx[1]	TND 700/950/D 113 734 000 - 008 097 18
12 W	A = 384 mm, B = 400 mm, C = 218 mm 100 – 240 V, 50/60 Hz	diffuseur blanc opale, **3000 - 6500 K,** aluminium anodisé	353 lx[1] 758 lx[1]	TND 700/930-965/D 113 734 000 - 008 100 76
14 W	A = 384 mm, B = 400 mm, C = 218 mm 100 – 240 V, 50/60 Hz	diffuseur blanc opale, 5000 K, **spectre complet LED**	328 lx[1] 737 lx[1]	TND 700/D50/D 113 734 000 - 008 100 77
23 W	A = 384 mm, B = 400 mm, C = 398 mm 100 – 240 V, 50/60 Hz	diffuseur blanc opale, 4000 K, aluminium anodisé	819 lx[1] 1 743 lx[1]	TND 1400/940/D 113 735 000 - 008 097 28
23 W	A = 384 mm, B = 400 mm, C = 398 mm 100 – 240 V, 50/60 Hz	diffuseur blanc opale, 5000 K, aluminium anodisé	819 lx[1] 1743 lx[1]	TND 1400/950/D 113 735 000 - 008 097 29
23 W	A = 384 mm, B = 400 mm, C = 398 mm 100 – 240 V, 50/60 Hz	diffuseur blanc opale, **3000 - 6500 K,** aluminium anodisé	819 lx[1] 1 743 lx[1]	TND 1400/930-965/D 113 735 000 - 008 100 82
27 W	A = 384 mm, B = 400 mm, C = 398 mm 100 – 240 V, 50/60 Hz	diffuseur blanc opale, 5000 K, **spectre complet LED**	758 lx[1] 1 612 lx[1]	TND 1400/D50/D 113 735 000 - 008 100 83
30 W	A = 384 mm, B = 400 mm, C = 577 mm 100 – 240 V, 50/60 Hz	diffuseur blanc opale, 4000 K, aluminium anodisé	1 127 lx[1] 2 224 lx[1]	TND 2100/940/D 113 736 000 - 008 097 66
30 W	A = 384 mm, B = 400 mm, C = 577 mm 100 – 240 V, 50/60 Hz	diffuseur blanc opale, 5000 K, aluminium anodisé	1 127 lx[1] 2 227 lx[1]	TND 2100/950/D 113 736 000 - 008 097 67
31 W	A = 384 mm, B = 400 mm, C = 577 mm 100 – 240 V, 50/60 Hz	diffuseur blanc opale, **3000 - 6500 K,** aluminium anodisé	1 127 lx[1] 2 224 lx[1]	TND 2100/930-965/D 113 736 000 - 008 100 94
38 W	A = 384 mm, B = 400 mm, C = 577 mm 100 – 240 V, 50/60 Hz	diffuseur blanc opale, 5000 K, **spectre complet LED**	1 015 lx[1] 2 005 lx[1]	TND 2100/D50/D 113 736 000 - 008 100 95

* E_m = éclairement moyen; E_{max} = éclairement maximal; [1] Surface de mesure : 100 x 100 cm/Distance de mesure : 50 cm

• Pour l'**horlogerie** => Bras supérieur plus court : 244 mm

Poste de travail d'horloger

Puissance	Dimensions Alimentation	Dimensions Particularité	E_m E_{max}*	Modèle N° d'article
23 W	A = 244 mm, B = 450 mm, C = 398 mm 100 – 240 V, 50/60 Hz	diffuseur blanc opale, 5000 K, aluminium anodisé	819 lx[1] 1 743 lx[1]	TND 1400/950/D 113 735 000 - 008 097 30
27 W	A = 244 mm, B = 450 mm, C = 398 mm 100 – 240 V, 50/60 Hz	diffuseur blanc opale, 5000 K, aluminium anodisé, **spectre complet LED**	758 lx[1] 1 612 lx[1]	TND 1400/D50/D 113 735 000 - 008 100 84

* E_m = éclairement moyen; E_{max} = éclairement maximal; [1] Surface de mesure : 100 x 100 cm/Distance de mesure : 50 cm



Fixation murale pour TANEO, TEVISIO et SNLQ

Désignation	Teinte	Particularité	N° d'article
Fixation murale	noir	–	226 108 019 - 006 107 54
Loupe additionnelle	noir	3 dioptries ; 132 mm	190 207 019 - 005 759 00

TANEO en résumé

- Technologie LED
- Puissance absorbée 12, 23 ou 30 W
- **Température de couleur** blanc neutre **4.000 K** ou **5.000 K** ou **Tunable White** commutable entre 3000K, 4000K, 5000K et 6500K
- Protection contre l'éblouissement par diffuseur à prismes coniques (CDP) ou diffuseur blanc opale
- Indice de rendu des couleurs Ra >90 ; et Ra >95 avec LED à spectre complet
- Boîtier en aluminium anodisé incolore et matière plastique noire, diffuseur en PMMA (CDP) ou PC (diffuseur blanc opale)
- Bras compensé par ressort avec articulation 3D au niveau de la tête
- Touche sensitive Marche / Arrêt et gradation de la lumière sur la tête
- Indice de protection IP20, classe de protection III (luminaire) et II (bloc d'alimentation)
- Bloc d'alimentation sur fiche (12 W) ou Bloc d'alimentation de table (23 et 30 W), 100 – 240 V, 50/60 Hz, câble de raccordement : 3 m
- Diverses fixations disponibles en accessoires



TANEO
VERSION ANTISTATIQUE



TANEO en version antistatique

Poste de travail électronique

Puissance	Dimensions Alimentation	Particularité	Flux lumineux	Modèle N° d'article
23 W	A = 384 mm, B = 400 mm, C = 398 mm	diffuseur CDP	1 042 lx[1]	TND 1400/940/AD
	100 – 240 V, 50/60 Hz	4 000 K, laqué noir	2 745 lx[1]	113 735 000 - 008 097 25
23 W	A = 384 mm, B = 400 mm, C = 398 mm	diffuseur CDP	1 016 lx[1]	TND 1400/950/AD
	100 – 240 V, 50/60 Hz	5 000 K, laqué noir	2 671 lx[1]	113 735 000 - 008 097 27

* E_m = éclairement moyen; E_{max} = éclairement maximal; [1] Surface de mesure : 100 x 100 cm/Distance de mesure : 50 cm



Pinces de fixation version antistatique

Teinte	Particularité	N° d'article
noir	0 – 65 mm, version antistatique	190 007 059 - 000 580 94



ALD
LUMINAIRE GRADABLE ET FONCTIONNEL



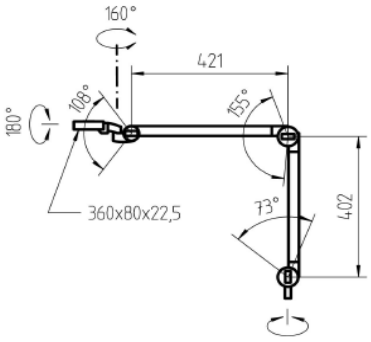

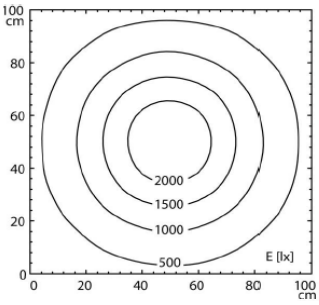

Équipement Puissance	Appareillage Alimentation	Dimensions Particularité	E_m E_{max}*	Modèle N° d'article
LED	bloc d'alimentation sur fiche	–	914 lx[1]	ALD 1300/850/D
16 W	100–240 V, 50/60 Hz	gradable	2 391 lx[1]	113 686 000 - 008 073 22

* E_m = éclairement moyen ; E_{max} = éclairement maximal ; [1] Surface de mesure : 100 x 100 cm / Distance de mesure : 50 cm

ALD en résumé

- Technologie LED
- **Température de couleur** : blanc neutre **5000 K**
- Indice de rendu des couleurs Ra > 80
- Protection anti-éblouissement via diffuseur structuré
- Corps du luminaire en aluminium anodisé et plastique gris
- Diffuseur en PC
- Technique d'articulation ergonomique avec articulation 3D au niveau de la tête
- Interrupteur tactile sur la tête pour Allumage/Extinction et gradation
- Indice de protection IP20, classe de protection II
- Livré avec 3m de câble d'alimentation et fiche secteur CEE 7/16 (fiche euro), BS 1363 et NEMA 1-15P
- Accessoire inclus : pince de table (ouverture : 0-70mm)



Pinces de fixation pour toutes les lampes à loupe, tous les luminaires sur bras articulés et sur flexible métallique



Equerre murale

Teinte	Particularité	N° d'article
noir	0 – 45 mm	190 008 019 - 000 149 23
noir	0 – 65 mm	190 007 019 - 000 149 04
noir	65 – 135 mm	190 033 019 - 000 149 50
noir	95 – 165 mm	190 035 019 - 000 149 56

Equerres murales pour toutes les lampes à loupe, tous les luminaires sur bras articulés et sur flexible métallique

Teinte	Particularité	N° d'article
noir	-	300 213 018 - 000 251 78
noir	-	300 213 038 - 000 702 91



TEVISIO

LE N° 1 EN MATIÈRE DE MOBILITÉ
ET DE QUALITÉ VISUELLE



Grâce à son ergonomie parfaite, TEVISIO facilite les tâches visuelles les plus exigeantes. Dans les secteurs de l'électronique, de la métallurgie ou de l'horlogerie, à un poste de montage, d'atelier ou de contrôle : TEVISIO est indispensable partout où la vision doit satisfaire aux exigences les plus élevées.

Équipée d'une technique LED de pointe, d'une technologie de bras innovante et d'un champ de contrôle adapté de manière idéale à la distance focale, la lampe à loupe TEVISIO assure une efficacité et une ergonomie optimales au poste de travail.

- Technologie LED sans entretien
- Pour un éclairage puissant et homogène couvrant une large surface
- Bonne visibilité des contrastes et excellent rendu des couleurs
- Gradation en continu
- Variantes avec commutation de segments lumineux (fonction Visualiseur) pour détecter les erreurs et les défauts de structure
- Boîtier en aluminium robuste
- Construction fermée pour protéger l'utilisateur des éléments techniques intégrés
- Loupe en verre anti-rayures, en option, avec traitement antireflet ou avec une lentille supplémentaire
- Champ de contrôle très large permettant une image sans distorsion
- Grossissement quasi x 2
- Bras articulé mobile et équilibré, unique en son genre, offrant un très grand rayon d'action
- Fonction Visualiseur : commutation par segments lumineux selon la tâche visuelle à accomplir
- Disponible également en version antistatique

Formule de calcul du GROSSISSEMENT : **Gr = dioptries / 4 + 1**

• Quel **grossissement** ? 3,5 dioptries (soit env. x 2) ou 3,5 + 8 dioptries (soit x 3,88), voir 6 dioptries (x 2,5)

• Loupe en verre : option anti-reflet et lentille additionnelle
• Loupe en plastique
• Segments lumineux nécessaires ? oui => option Visualiseur sur toutes les versions
• Dimensions des bras : 484 mm + 500 mm, 384 mm + 400 mm



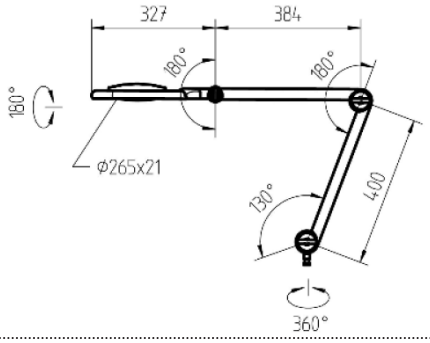

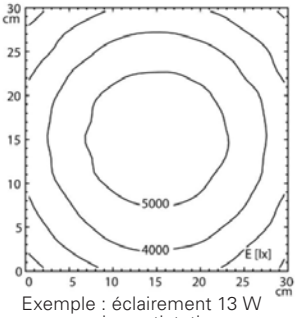

Exemple : éclairement 13 W sans version antistatique

Poste de montage | Poste de travail d'atelier | Poste de travail de laboratoire | Poste de travail d'horloger

Puissance	Appareillage Alimentation	Dimensions Particularité	E_m E_{max}*	Modèle N° d'article
Avec Articulation 3D au niveau de la tête				
13 W	bloc d'alimentation sur fiche 100 – 240 V, 50/60 Hz	A = 484 mm, B = 500 mm loupe en verre	4703 lx[1] 7105 lx[1]	TVD 750/940/DM 113 714 000 - 008 006 76
13 W	bloc d'alimentation sur fiche 100 – 240 V, 50/60 Hz	A = 484 mm, B = 500 mm loupe en verre anti-reflet	4703 lx[1] 7105 lx[1]	TVD 750/940/DM 113 714 000 - 008 006 77
13 W	bloc d'alimentation sur fiche 100 – 240 V, 50/60 Hz	A = 484 mm, B = 500 mm loupe en verre lentille additionnelle 8 dioptries	4703 lx[1] 7105 lx[1]	TVD 750/940/DM 113 714 000 - 008 006 78
13 W	bloc d'alimentation sur fiche 100 – 240 V, 50/60 Hz	A = 384 mm, B = 400 mm loupe en verre	4703 lx[1] 7105 lx[1]	TVD 750/940/DM 113 713 000 - 008 006 59
13 W	bloc d'alimentation sur fiche 100 – 240 V, 50/60 Hz	A = 384 mm, B = 400 mm loupe en verre anti-reflet	4703 lx[1] 7105 lx[1]	TVD 750/940/DM 113 713 000 - 008 006 60
13 W	bloc d'alimentation sur fiche 100 – 240 V, 50/60 Hz	A = 384 mm, B = 400 mm loupe en verre lentille additionnelle 8 dioptries	4703 lx[1] 7105 lx[1]	TVD 750/940/DM 113 713 000 - 008 006 61
13 W	bloc d'alimentation sur fiche 100 – 240 V, 50/60 Hz	A = 384 mm, B = 400 mm loupe en verre anti-reflet 5000 K	4703 lx[1] 7105 lx[1]	TVD 750/950/DM 113 713 000 - 008 006 79
13 W	bloc d'alimentation sur fiche 100 – 240 V, 50/60 Hz	A = 384 mm, B = 400 mm loupe en verre anti-reflet 6500 K	4703 lx[1] 7105 lx[1]	TVD 750/965/DM 113 713 000 - 008 006 80
Avec Articulation 2D au niveau de la tête				
13 W	bloc d'alimentation sur fiche 100 – 240 V, 50/60 Hz	A = 384 mm, B = 400 mm loupe en plastique	4703 lx[1] 7105 lx[1]	TVD 750/940/DM 113 712 000 - 008 006 38
13 W	bloc d'alimentation sur fiche 100 – 240 V, 50/60 Hz	A = 384 mm, B = 400 mm loupe en plastique lentille additionnelle 8 dioptries	4703 lx[1] 7105 lx[1]	TVD 750/940/DM 113 712 000 - 008 006 39

* E^m = éclairement moyen; E^{max} = éclairement maximal; [1] Surface de mesure : 30 x 30 cm/ Distance de mesure : 15 cm



Pinces de fixation pour toutes les lampes à loupe, tous les luminaires sur bras articulés et sur flexible métallique

Teinte	Particularité	N° d'article
noir	0 – 45 mm	190 008 019 - 000 149 23
noir	0 – 65 mm	190 007 019 - 000 149 04
noir	65 – 135 mm	190 033 019 - 000 149 50
noir	95 – 165 mm	190 035 019 - 000 149 56
noir	0 – 65 mm, version antistatique	190 007 059 - 000 580 94



Fixation murale pour TANEO, TEVISIO et SNLQ

Teinte	Particularité	N° d'article
noir	–	226 108 019 - 006 107 54

• **Grossissement** complémentaire => 6 dioptries (soit x 2,5)



Loupe de rechange pour TEVISIO

Dimensions	Dioptries	Particularité	N° d'article
Ø 160 mm (lentille)	6	loupe en plastique	190 218 019 - 008 029 94

Idéal pour remplacement



TEVISIO en version antistatique



Poste de travail électronique

Puissance	Appareillage Alimentation	Dimensions Particularité	E_m E_{max} *	Modèle N° d'article
14 W	bloc d'alimentation sur fiche 100 – 240 V, 50/60 Hz	A = 484 mm, B = 500 mm visualiseur	4986 lx[1] 7503 lx[1]	RLLQ 48/2 AR 113 585 000 - 007 662 73
14 W	bloc d'alimentation sur fiche 100 – 240 V, 50/60 Hz	A = 384 mm, B = 400 mm visualiseur	4986 lx[1] 7503 lx[1]	RLLQ 48/2 AR 113 986 000 - 007 662 81

* E_m = éclairement moyen; E_{max} = éclairement maximal; [1] Surface de mesure : 30 x 30 cm/Distance de mesure : 15 cm

TEVISIO en résumé

- Technologie LED
- **Température de couleur :** blanc neutre **4000 K**
- Indice de rendu des couleurs **Ra > 90 ; R9 > 70**
- Protection anti-éblouissement via réflecteur
- **Lentille en verre Ø 160 mm** avec 3,5 dioptries ou 3,5 + 8 dioptries (lentille additionnelle intégrée)
- Boîtier en aluminium anodisé ou laqué noir et plastique noir
- Diffuseur en polyamide satiné
- Bras compensé par ressort, avec **articulation 2D ou 3D au niveau de la tête**
- **Touche à membrane Marche / Arrêt sur la tête du luminaire et gradation**, éventuellement fonction visualiseur (commutation de segments)
- Indice de protection IP20, classe de protection II
- Livraison avec câble de raccordement d'env. 3 m et bloc d'alimentation sur fiche de type CEE 7/7 (Europlug), BS 1363 et NEMA 1-15P
- Diverses fixations et loupe additionnelle (3,5 dioptries) en accessoires



SNLQ en résumé

- Technologie LED
- **Température de couleur** : blanc neutre **4000 K**
- Indice de rendu des couleurs **Ra > 80**
- Protection anti-éblouissement via diffuseur blanc opale
- **Lentille** en verre **pivotante 175 x 105 mm de 3 dioptries**
- Boîtier en plastique gris clair et noir
- Diffuseur en PC
- Bras compensé par ressort
- **Interrupteur Marche / arrêt et commutation de segments lumineux** sur la tête du luminaire
- Indice de protection IP20, classe de protection I
- Livraison avec câble de raccordement d'env. 3 m et fiche du type CEE 7/7 (prise avec mise à la terre)
- Diverses fixations et loupe additionnelle (4 dioptries) en accessoires

- Seule **lampe loupe commutable (non gradable) + pivotante**
- Loupe en verre de 3 dioptries soit **grossissement** (x 1,75) ou loupe supplémentaire soit 3 + 4 soit **grossissement** (x 2,75)
- Segments lumineux



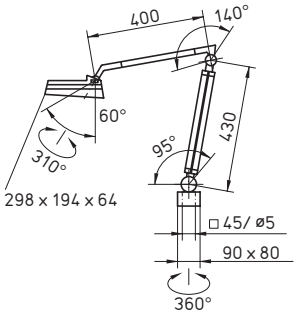

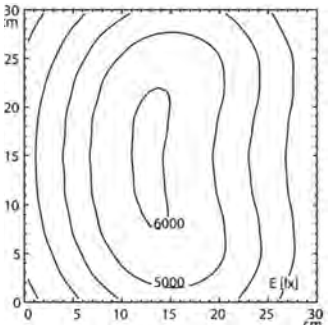

Exemple : éclairement 12 W sans version antistatique

Poste de montage | Poste de travail d'atelier | Poste de travail d'horloger
Poste de contrôle | Poste de travail de laboratoire

Équipement Puissance	Appareillage Alimentation	Dimensions Particularité	E_m E_{max}*	Modèle N° d'article
LED 12 W	transfo. intégré 100/120/220 – 240 V, 50/60 Hz	– –	4299 lx[1] 6093 lx[1]	SNLQ 54/2 113 460 000 - 006 955 01

* E_m = éclairement moyen; E_{max} = éclairement maximal; [1] Surface de mesure : 30 x 30 cm/Distance de mesure : 15 cm



• Autres accessoires de fixations disponibles en page 126

Pinces de fixation pour toutes les lampes à loupe, tous les luminaires sur bras articulés et sur flexible métallique

Teinte	Particularité	N° d'article
noir	0 – 45 mm	190 008 019 - 000 149 23
noir	0 – 65 mm	190 007 019 - 000 149 04
noir	65 – 135 mm	190 033 019 - 000 149 50
noir	95 – 165 mm	190 035 019 - 000 149 56



SNLQ en version antistatique

Poste de travail électronique

Équipement Puissance	Appareillage Alimentation	Dimensions Particularité	E_m E_{max}*	Modèle N° d'article
LED 12 W	transfo. intégré 100/120/220 – 240 V, 50/60 Hz	– –	3015 lx[1] 4266 lx[1]	SNLQ 54/2 A 113 459 000 - 006 955 07

* E_m = éclairement moyen; E_{max} = éclairement maximal; [1] Surface de mesure : 30 x 30 cm/Distance de mesure : 15 cm

Pince de fixation pour SNLQ version antistatique

Teinte	Particularité	N° d'article
noir	95 – 165 mm	190 007 059 - 000 580 94

- Seule **lampe loupe sur flexible métallique : 400 mm**
- Loupe en **plastique** de 6 dioptries soit **grossissement (x 2,5)**



RING LED

UN ÉCLAIRAGE PRÉCIS POUR UN TRAVAIL MINUTIEUX



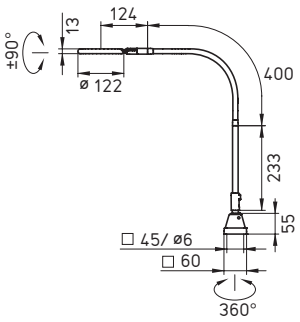

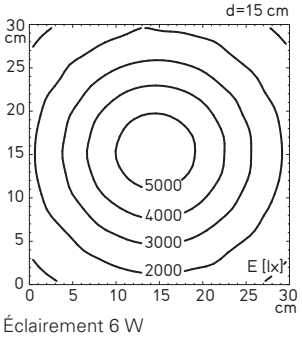

Éclairement 6 W

Poste de montage | Poste de travail d'atelier | Poste de contrôle

Équipement Puissance	Appareillage Alimentation	Dimensions Particularité	E_m E_{max} *	Modèle N° d'article
LED 6 W	bloc d'alimentation sur fiche 100 – 240 V, 50/60 Hz	– gradable	2871 lx[1] 5587 lx[1]	RLLQ 63 R 113 142 000 - 006 188 30

* E_m = éclairement moyen; E_{max} = éclairement maximal; [1] Surface de mesure : 30 x 30 cm/Distance de mesure : 15 cm





• **Autres accessoires de fixations** disponibles en page 124

Pinces de fixation pour toutes les lampes à loupe, tous les luminaires sur bras articulés et sur flexible métallique

Teinte	Particularité	N° d'article
noir	0 – 45 mm	190 008 019 - 000 149 23
noir	0 – 65 mm	190 007 019 - 000 149 04
noir	65 – 135 mm	190 033 019 - 000 149 50
noir	95 – 165 mm	190 035 019 - 000 149 56

RING LED en résumé

- Technologie LED
- **Température de couleur** : blanc neutre **4000 K**
- Indice de rendu des couleurs **Ra > 90**
- Protection anti-éblouissement via diffuseur satiné
- Loupe en plastique rigide renforcé **Ø 72 mm de 6 dioptries**
- Boîtier en aluminium anodisé et plastique noir
- Diffuseur en PMMA
- **Bras flexible en métal testé pour un minimum de 20000 mouvements**
- Capteur sensitif sur la tête du luminaire : Marche / Arrêt et pour la gradation
- Indice de protection IP20, classe de protection II
- Livraison avec câble de raccordement d'env. 2 m et bloc d'alimentation sur fiche de type type CEE 7/16 (Europlug), BS 1363 et NEMA 1-15P
- Diverses fixations en accessoires

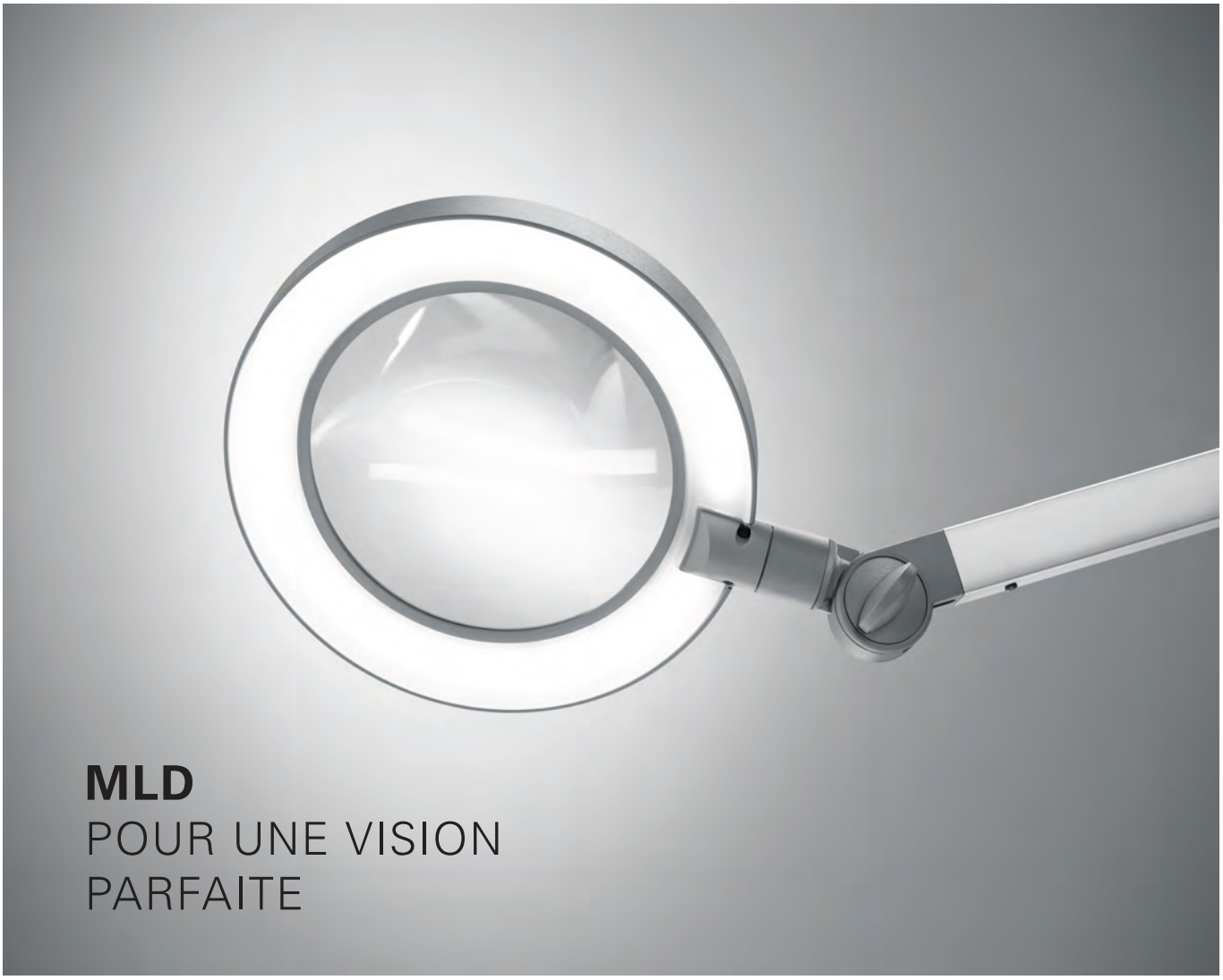

MLD
POUR UNE VISION PARFAITE

Avec sa combinaison parfaite d'une vision optimale de près et d'une qualité d'éclairage élevée, la lampe loupe MLD trouve sa place partout où l'œil humain atteint ses limites visuelles.
Le champ de vision est idéalement aligné et assure une vision sans distorsion et un travail plus ergonomique.

La technologie d'articulation du bras parfaitement équilibrée ainsi que l'intensité lumineuse gradable en continu font de la lampe à loupe un outil indispensable pour les tâches visuelles exigeantes, et ce dans de nombreuses applications industrielles.



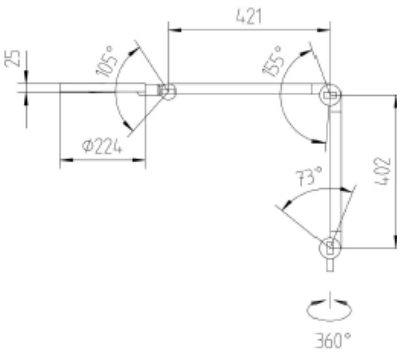

Répartitions lumineuses

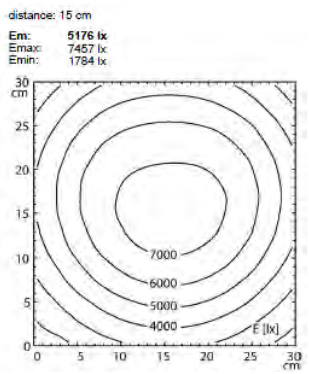

Équipement Puissance	Appareillage Alimentation	Dimensions Particularité	E_m E_{max}*	Modèle N° d'article
LED	bloc d'alimentation sur fiche	–	5 176 lx[1]	MLD 750/850/D
12 W	100–240 V, 50/60 Hz	gradable	7 457 lx[1]	113 525 000 - 008 073 41

* E_m = éclairement moyen ; E_{max} = éclairement maximal ; [1] Surface de mesure : 30 x 30 cm / Distance de mesure : 15 cm



Pinces de fixation pour toutes les lampes à loupe, tous les luminaires sur bras articulés et sur flexible métallique

Teinte	Particularité	N° d'article
noir	0 – 45 mm	190 008 019 - 000 149 23
noir	0 – 65 mm	190 007 019 - 000 149 04
noir	65 – 135 mm	190 033 019 - 000 149 50
noir	95 – 165 mm	190 035 019 - 000 149 56



Fixation murale

Teinte	Particularité	N° d'article
noir	–	226 108 019 - 006 107 54







MLD en résumé

- Technologie LED
- **Température de couleur** : blanc neutre **5000 K**
- Indice de rendu des couleurs Ra > 80
- Protection anti-éblouissement via diffuseur satiné
- Loupe en plastique **Ø 160 mm avec 3,5 dioptries**
- Corps du luminaire en aluminium anodisé et plastique gris
- Diffuseur en PC
- Technique d'articulation ergonomique avec articulation 2D au niveau de la tête
- Interrupteur tactile sur la tête pour Allumage/Extinction et gradation
- Indice de protection IP20, classe de protection II
- Livré avec 3m de câble d'alimentation et fiche secteur CEE 7/16 (fiche euro), BS 1363 et NEMA 1-15P
- **Accessoire inclus :** pince de table (ouverture : 0-70mm)



TANEO offre des possibilités de montage particulièrement compactes et discrètes, par exemple sous une étagère.
Et malgré tout, elle reste flexible grâce à sa tête pivotante. La gradation de l'éclairage lui permet de s'adapter aisément aux exigences individuelles. En même temps, sa lumière de qualité soulage les yeux pendant le travail.

- Technologie LED sans entretien
- Niveaux de puissance adaptés aux exigences
- Gradable en continu et sans scintillement
- Éclairage large sans ombres ni réflexions
- Bonne visibilité des contrastes et excellent rendu des couleurs
- Conditions de travail optimales par le choix d'un diffuseur adapté à l'application
- Boîtier en aluminium robuste
- Disponible également en version antistatique

- Eclairage directionnel sous meuble / sous étagère
- Quelle température de couleur avez-vous besoin ? 4000 K ou 5000 K
- Quel type de diffuseur est-il nécessaire ? CDP ou blanc opale
- Quelles dimensions nécessaire ?
- Indice de rendu des couleurs : **Ra>90** sur toutes les versions



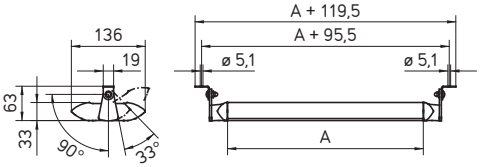

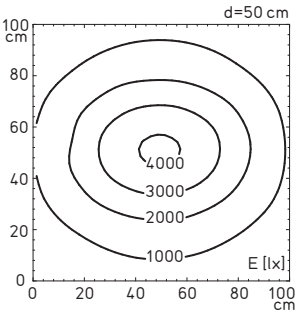

Exemple : éclairement
30 W avec diffuseur CDP

Poste de montage Poste de travail de laboratoire

Puissance	Dimensions Alimentation	Particularité	E^m E^{max}	Modèle N° d'article
23 W	A = 359,5 mm x 136 mm	diffuseur CDP,	1 158 lx[1]	TNU 1400/940/D
	100 – 240 V, 50/60 Hz	4000 K	3 050 lx[1]	114 460 000 - 008 110 87
23 W	A = 359,5 mm x 136 mm	diffuseur CDP,	1 158 lx[1]	TNU 1400/950/D
	100 – 240 V, 50/60 Hz	5000 K	3 050 lx[1]	114 460 000 - 008 110 88
23 W	A = 359,5 mm x 136 mm	diffuseur blanc opale,	819 lx[1]	TNU 1400/940/D
	100 – 240 V, 50/60 Hz	4000 K	1 743 lx[1]	114 460 000 - 008 110 74
23 W	A = 359,5 mm x 136 mm	diffuseur blanc opale,	819 lx[1]	TNU 1400/950/D
	100 – 240 V, 50/60 Hz	5000 K	1 743 lx[1]	114 460 000 - 008 110 75
30 W	A = 538,5 mm x 136 mm	diffuseur CDP,	1 719 lx[1]	TNU 2100/940/D
	100 – 240 V, 50/60 Hz	4000 K	4 129 lx[1]	114 461 000 - 008 110 84
30 W	A = 538,5 mm x 136 mm	diffuseur CDP,	1 719 lx[1]	TNU 2100/950/D
	100 – 240 V, 50/60 Hz	5000 K	4 129 lx[1]	114 461 000 - 008 110 85
30 W	A = 538,5 mm x 136 mm	diffuseur blanc opale,	1 127 lx[1]	TNU 2100/940/D
	100 – 240 V, 50/60 Hz	4000 K	2 224 lx[1]	114 461 000 - 008 110 86
30 W	A = 538,5 mm x 136 mm	diffuseur blanc opale,	1 127 lx[1]	TNU 2100/950/D
	100 – 240 V, 50/60 Hz	5000 K	2 224 lx[1]	114 461 000 - 008 111 09

* E_m = éclairement moyen; E_{max} = éclairement maximal; [1] Surface de mesure : 100 x 100 cm/Distance de mesure : 50 cm

Également disponible comme luminaires sur bras articulés

TANEO en résumé

- Technologie LED
- Puissance absorbée 23 et 30 W (montage fixe)
- **Température de couleur :** blanc neutre **4.000 K** ou **5.000 K**
- Protection contre l'éblouissement par diffuseur à prismes coniques (CDP) ou diffuseur blanc opale
- Indice de rendu des couleurs Ra>90
- Boîtier en aluminium anodisé incolore et matière plastique noire, diffuseur en PMMA (CDP) ou PC (diffuseur blanc opale)
- Montage fixe (23 et 30 W), avec tête articulée
- Touche sensitive Marche / Arrêt et gradation sur la tête du luminaire
- Indice de protection IP20, classe de protection III (luminaire) et II
- (bloc d'alimentation)
- Bloc d'alimentation (23 et 30 W), 100 – 240 V, 50 / 60 Hz, câble de raccordement 4 m



Kit supports de luminaires pour le montage de plusieurs **TAMETO**

Teinte	N° d'article
argent métallisé	226 136 019 - 008 135 41



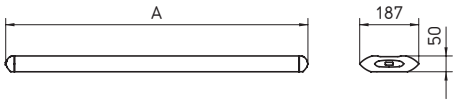

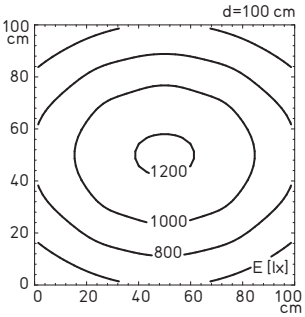

Exemple : éclairement 26 W LED

! ACCESSOIRES obligatoires



Câble d'alimentation **Câbles de connexion** (uniquement nécessaire avec les versions = xx99 mm)

Description	Type de connecteur	N° d'article
câble d'alimentation de 3,0 m	CEE 7/7 (fiche secteur) – Wieland GST18i3	226 030 019 - 005 679 77
câble de connexion de 0,3 m	Wieland GST18i3 – Wieland GST18i3	330 691 010 - 005 773 61
câble de connexion de 3,0 m	Wieland GST18i3 – Wieland GST18i3	330 691 020 - 006 304 38



Connectique pour commander un luminaire TAMETO via une commande externe*

Description	Type de connecteur	N° d'article
câble d'alimentation 3 m	CEE 7/7 (fiche secteur) – Wieland GST18i3	226 030 019 - 005 679 77
commande pour la commutation et la gradation	Wieland GST18i3 – WAGO WINSTA® MINI	226 080 039 - 006 912 02



Connectique pour une commande centrale de 6 luminaires TAMETO maxi. via 1 organe de commande externe *

Description	Type de connecteur	N° d'article
câble d'alimentation 3 m	CEE 7/7 (fiche secteur) – Wieland GST18i3	226 030 019 - 005 679 77
commande pour la commutation et la gradation	Wieland GST18i3 – WAGO WINSTA® MINI	226 080 039 - 006 912 02
câble de connexion 1m pour distributeur en T	WAGO WINSTA® MINI – WAGO WINSTA® MINI	337 782 010 - 006 847 37
distributeur en T	WAGO WINSTA® MINI – WAGO WINSTA® MINI	337 783 010 - 006 865 23

TAMETO en résumé

- Technologie LED ou tubes fluorescents
- **Température de couleur** : blanc neutre **4000 K,** blanc neutre **5 000 K** et blanc lumière du jour **6 500 K** (SAHQ 44 R, 66 R, 88 R)
- **Indice de rendu des couleurs Ra > 90**
- Protection anti-éblouissement via diffuseur à prismes coniques (CDP)
- Boîtier en aluminium anodisé et plastique noir
- Diffuseur en PMMA
- **Montage au moyen d'équerres ou de rainures en T (8 mm)**
- Interrupteur marche/arrêt pour la commutation ou touche pour gradation voir gradation en **télécommandé**
- Indice de protection IP20, classe de protection

Livré avec
- câble de raccordement d'env. 3 m et fiche du type CEE 7/7 (Fiche 2P+T)
- câble de raccordement d'env. 3 m et fiche WAGO WINSTA® MINI pour les variantes à commande déportée
- câble de raccordement d'env. 3 m et fiche/prise Wieland GST18i3 pour les variantes à câblage passant

Accessoires
- kit de supports de luminaire pour rails en C et support du luminaire pour un montage pivotant
- câble pour le raccordement de luminaires à câblage passant
- organe de commande et câble pour le raccordement à des luminaires à commande externe
- multiprise et câble de connexion pour le raccordement central à un seul organe de commande de plusieurs luminaires à commande externe

- Technologie LED
- Quelle température de couleurs avez-vous besoin ? 4000, 5000 ou 6500 K
- Quelle dimension vous faut-il ?
- Un câblage passant est-il nécessaire pour vous ?
- Le luminaire doit-il être gradable ou commutable, voir **gradable en télécommandé**?
- Avez-vous besoin d'une commande déportée ? > Si oui : accessoires voir page ci-contre
- Besoin d'autres accessoires ? **> voir équerres et supports de fixation page 133**
  > émetteurs muraux radio page 67 ou 144

Combien de luminaires / postes sont prévus ?

Poste de montage | Poste de travail d'atelier | Poste de contrôle | Poste de travail de laboratoire

Équipement Puissance	Dimensions Alimentation	Particularité	E^m E^{max}	Modèle N° d'article
18 W	A = 656 mm	4000 K	592 lx[1]	SAHQ 44
	220 – 240 V, 50/60 Hz		813 lx[1]	112 971 000 - 005 513 37
18 W	A = 656 mm	4000 K	592 lx[1]	SAHQ 44 D
	220 – 240 V, 50/60 Hz	câblage passant	813 lx[1]	112 971 000 - 005 555 76
18 W	A = 656 mm	4000 K	592 lx[1]	SAHQ 44 R
	220 – 240 V, 50/60 Hz	gradable	813 lx[1]	112 972 000 - 005 513 40
18 W	A = 656 mm	4000 K	592 lx[1]	SAHQ 44 RD
	220 – 240 V, 50/60 Hz	gradable, câblage passant	813 lx[1]	112 972 000 - 005 555 80
18 W	A = 656 mm	4000 K	592 lx[1]	SAHQ 44 R
	220 – 240 V, 50/60 Hz	gradable, commande externe	813 lx[1]	113 129 000 - 006 150 52
18 W	A = 656 mm	5000 K	592 lx[1]	SAHQ 44 R
	220 – 240 V, 50/60 Hz	gradable	813 lx[1]	112 972 000 - 006 882 52
18 W	A = 656 mm	6500 K	592 lx[1]	SAHQ 44 R
	220 – 240 V, 50/60 Hz	gradable	813 lx[1]	112 972 000 - 006 882 56
23 W	A = 656 mm	3000 - 6500 K	592 lx[1]	SAHQ 44 RC
	220 – 240 V, 50/60 Hz	gradable, radiocommandé	813 lx[1]	114 260 000 - 008 057 53
23 W	A = 656 mm	3000 - 6500 K, gradable	592 lx[1]	SAHQ 44 RDC
	220 – 240 V, 50/60 Hz	radiocommandé, câblage passant	813 lx[1]	114 260 000 - 008 057 55
26 W	A = 956 mm	4000 K	863 lx[1]	SAHQ 66
	220 – 240 V, 50/60 Hz		1 163 lx[1]	112 975 000 - 005 513 49
26 W	A = 956 mm	4000 K	863 lx[1]	SAHQ 66 D
	220 – 240 V, 50/60 Hz	câblage passant	1 163 lx[1]	112 975 000 - 005 556 28
26 W	A = 956 mm	4000 K	863 lx[1]	SAHQ 66 R
	220 – 240 V, 50/60 Hz	gradable	1 163 lx[1]	112 976 000 - 005 513 52
26 W	A = 956 mm	4000 K	863 lx[1]	SAHQ 66 RD
	220 – 240 V, 50/60 Hz	gradable, câblage passant	1 163 lx[1]	112 976 000 - 005 556 31
26 W	A = 956 mm	4000 K	863 lx[1]	SAHQ 66 R
	220 – 240 V, 50/60 Hz	gradable, commande externe	1 163 lx[1]	113 102 000 - 006 009 08
26 W	A = 956 mm	5000 K	863 lx[1]	SAHQ 66 R
	220 – 240 V, 50/60 Hz	gradable	1 163 lx[1]	112 976 000 - 006 870 81
26 W	A = 956 mm	6500 K	863 lx[1]	SAHQ 66 R
	220 – 240 V, 50/60 Hz	gradable	1 163 lx[1]	112 976 000 - 006 870 84
32 W	A = 956 mm	3000 - 6500 K	863 lx[1]	SAHQ 66 RC
	220 – 240 V, 50/60 Hz	gradable, radiocommandé	1 163 lx[1]	114 261 000 - 008 057 57
32 W	A = 956 mm	3000 - 6500 K, gradable	863 lx[1]	SAHQ 66 RDC
	220 – 240 V, 50/60 Hz	radiocommandé, câblage passant	1 163 lx[1]	114 261 000 - 008 057 59
33 W	A = 1 256 mm	4000 K	1 054 lx[1]	SAHQ 88
	220 – 240 V, 50/60 Hz		1 383 lx[1]	112 979 000 - 005 513 61
33 W	A = 1 256 mm	4000 K	1 054 lx[1]	SAHQ 88 D
	220 – 240 V, 50/60 Hz	câblage passant	1 383 lx[1]	112 979 000 - 005 556 94
33 W	A = 1 256 mm	4000 K	1 054 lx[1]	SAHQ 88 R
	220 – 240 V, 50/60 Hz	gradable	1 383 lx[1]	112 980 000 - 005 513 64
33 W	A = 1 256 mm	4000 K	1 054 lx[1]	SAHQ 88 RD
	220 – 240 V, 50/60 Hz	gradable, câblage passant	1 383 lx[1]	112 980 000 - 005 556 97
33 W	A = 1 256 mm	4000 K	1 054 lx[1]	SAHQ 88 R
	220 – 240 V, 50/60 Hz	gradable, commande externe	1 383 lx[1]	113 141 000 - 006 150 59
33 W	A = 1 256 mm	5000 K	1 054 lx[1]	SAHQ 88 R
	220 – 240 V, 50/60 Hz	gradable	1 383 lx[1]	112 980 000 - 006 870 95
33 W	A = 1 256 mm	6500 K	1 054 lx[1]	SAHQ 88 R
	220 – 240 V, 50/60 Hz	gradable	1 383 lx[1]	112 980 000 - 006 871 00
39 W	A = 1 256 mm	3000 - 6500 K	1 054 lx[1]	SAHQ 88 RC
	220 – 240 V, 50/60 Hz	gradable, radiocommandé	1 383 lx[1]	114 262 000 - 008 057 61
39 W	A = 1 256 mm	3000 - 6500 K, gradable	1 054 lx[1]	SAHQ 88 RDC
	220 – 240 V, 50/60 Hz	radiocommandé, câblage passant	1 383 lx[1]	114 262 000 - 008 057 63

* E_m = éclairement moyen; E_{max} = éclairement maximal; [1] Surface de mesure : 100 x 100 cm/Distance de mesure : 100 cm



WLA
RAMPES D'ECLAIRAGE POUR POSTES DE TRAVAIL MODULAIRES

Le luminaire WLA montre à quoi ressemble idéalement la flexibilité. Quatre versions de longueurs différentes permettent de répondre aux besoins d'éclairage individuels pour toutes les largeurs de postes de travail dans une grande variété d'applications industrielles.

Afin de maintenir les coûts d'installation aussi bas que possible, même sur des postes de travail reliés entre eux, le concept bien pensé prévoit le câblage de plusieurs luminaires.



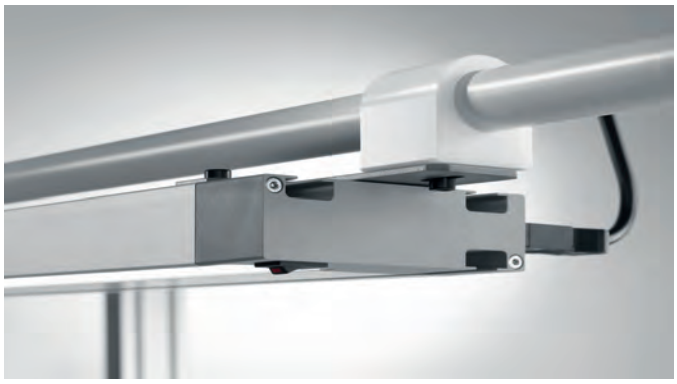





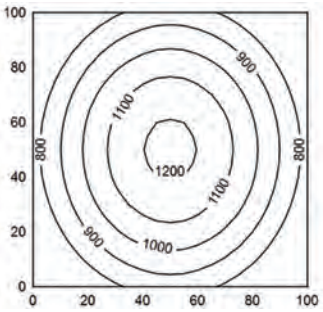

Exemple : éclairement 35 W

Versions sans accessoires

Équipement Puissance	Appareillage Alimentation	Dimensions Particularité	E^m E^{max}	Modèle N° d'article
LED	ballast électronique	449 x 120 mm	366 lx[1]	WLA 1100/850
15 W	100–240 V, 50/60 Hz	montage à gauche [1], commutable	488 lx[1]	113 470 000 - 007 049 65
LED	ballast électronique	449 x 120 mm	366 lx[1]	WLA 1100/850
15 W	100–240 V, 50/60 Hz	montage à droite [1], commutable	488 lx[1]	113 471 000 - 007 049 81
LED	ballast électronique	449 x 120 mm	366 lx[1]	WLA 1100/850/D
15 W	100–240 V, 50/60 Hz	montage à gauche [1], commutable	488 lx[1]	113 879 000 - 007 543 98
LED	ballast électronique	449 x 120 mm	366 lx[1]	WLA 1100/850/D
15 W	100–240 V, 50/60 Hz	montage à droite [1], commutable	488 lx[1]	113 880 000 - 007 544 02
LED	ballast électronique	899 x 120 mm	939 lx[1]	WLA 3000/850/T
35 W	100–240 V, 50/60 Hz	câblage passant [2], commutable	1 213 lx[1]	113 472 000 - 006 914 61
LED	ballast électronique	899 x 120 mm	939 lx[1]	WLA 3000/850/DT
35 W	100–240 V, 50/60 Hz	câblage passant [2], gradable	1 213 lx[1]	113 881 000 - 007 544 05
LED	ballast électronique	1199 x 120 mm	1 094 lx[1]	WLA 3700/850/T
40 W	100–240 V, 50/60 Hz	câblage passant [2], commutable	1 378 lx[1]	113 473 000 - 007 049 68
LED	ballast électronique	1199 x 120 mm	1 094 lx[1]	WLA 3700/850/DT
40 W	100–240 V, 50/60 Hz	câblage passant [2], gradable	1 378 lx[1]	113 882 000 - 007 544 09
LED	ballast électronique	1499 x 120 mm	1 392 lx[1]	WLA 5000/850/T
63 W	100–240 V, 50/60 Hz	câblage passant [2], commutable	1 716 lx[1]	113 474 000 - 007 049 71
LED	ballast électronique	1499 x 120 mm	1 392 lx[1]	WLA 5000/850/DT
63 W	100–240 V, 50/60 Hz	câblage passant [2], gradable	1 716 lx[1]	113 883 000 - 007 544 12

* E_m = éclairement moyen
E_{max} = éclairement maximal ; [1] Surface de mesure : 100 x 100 cm / Distance de mesure : 100 cm



Set de fixations pour luminaires **WLA**

Teinte	Particularité	N° d'article
gris poussière	-	408 109 019 - 007 287 97
gris poussière	angle de 90 °	408 109 029 - 007 288 00



Câbles de connexion pour raccordem de luminaires en câblage passant



Câble de connexion 226 030 019 - 005 679 77
pour raccordement aux luminaires avec câblage passant

Description	Type de connecteur	N° d'article
câble de 0,3 m	Wieland GST18i3 – Wieland GST18i3	330 691 010 - 005 773 61
câble de 3,0 m	Wieland GST18i3 – Wieland GST18i3	330 691 020 - 006 304 38
câble de 3,0 m	CEE 7/VII / Wieland GST18/3S	226 030 019 - 005 679 77

WLA en résumé

- Technologie LED
- **Température de couleur** : blanc neutre **5000 K**
- Indice de rendu des couleurs **Ra > 80**
- Protection anti-éblouissement au moyen d'un diffuseur structuré
- Boîtier en aluminium anodisé incolore et plastique gris
- **Diffuseur en PMMA**
- Montage au moyen de rainures en T (8 mm) ou d'équerres de fixation (en accessoires)
- Durée de vie des LED (L70) > 50 000 h
- **Interrupteur Marche/Arrêt**
- Indice de protection **IP20**, classe de protection I
- Livré avec fiche/prise Wieland GST18i3 (pour luminaires en câblage passant) intégrée
- Accessoires inclus : câble de connexion, kits de fixations



Versions avec accessoires

Équipement Puissance	Appareillage Alimentation	Dimensions Particularité	E^m E^{max}	Modèle N° d'article
LED 15 W	ballast électronique 100–240 V, 50/60 Hz	449 x 120 mm montage à gauche [1]	366 lx[1] 488 lx[1]	WLA 1100/850 113 470 000 - 007 387 34
LED 15 W	ballast électronique 100–240 V, 50/60 Hz	449 x 120 mm montage à droite [1]	366 lx[1] 488 lx[1]	WLA 1100/850 113 471 000 - 007 387 47
LED 35 W	ballast électronique 100–240 V, 50/60 Hz	899 x 120 mm câblage passant [2]	939 lx[1] 1 213 lx[1]	WLA 3000/850/T 113 472 000 - 007 387 50
LED 40 W	ballast électronique 100–240 V, 50/60 Hz	1199 x 120 mm câblage passant [2]	1 094 lx[1] 1 378 lx[1]	WLA 3700/850/T 113 473 000 - 007 387 53
LED 63 W	ballast électronique 100–240 V, 50/60 Hz	1499 x 120 mm câblage passant [2]	1 392 lx[1] 1 716 lx[1]	WLA 5000/850/T 113 474 000 - 007 387 57

* E_m = éclairement moyen ; E_{max} = éclairement maximal ; [1] Surface de mesure : 100 x 100 cm / Distance de mesure : 100 cm





Le set WLA se compose : du luminaire + jeu de fixations + cordon d'alimentation



Câbles de connexion pour raccordement de luminaires en câblage passant

Description	Type de connecteur	N° d'article
câble de 0,3 m	Wieland GST18i3 – Wieland GST18i3	330 691 010 - 005 773 61
câble de 3,0 m	Wieland GST18i3 – Wieland GST18i3	330 691 020 - 006 304 38



Pour une intégration précise de l'éclairage entre 2 montants, TAMETO est disponible en diverses variantes spéciales et en trois longueurs. Le câblage passant facilite le raccordement des postes de travail en ligne.

- Au choix : technologie LED ou technologie des tubes fluorescents à basse consommation
- Éclairage extrêmement homogène, non éblouissant et sans scintillements
- Sortie de lumière via une structure à prismes coniques garantissant l'absence totale d'éblouissement
- Gradation en continu (variantes)
- Différentes longueurs pour divers postes de travail et divers besoins en lumière
- Boîtier en aluminium robuste
- Construction fermée pour protéger l'intérieur du luminaire et la surface de travail contre les impuretés
- Rainures en T intégrées
- Luminaires avec câblage passant

- Technologie LED
- 2 température de couleur au choix = 4000 K ou 3000 - 6500 K
- **Quelle dimension vous faut-il ?**
- Le **câblage passant est inclus**
- Le luminaire doit-il être gradable ou commutable, voir **gradable en télécommandé** ?
- **Pas de commande déportée !**



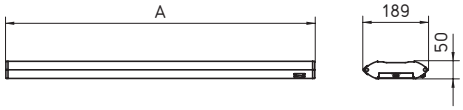

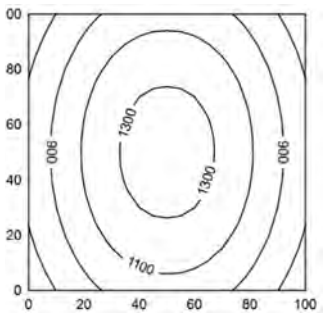

Exemple : éclairement 33 W

Poste de montage

Puissance	Dimensions Alimentation	Particularité	E^m E^{max}	Modèle N° d'article
18 W	A = 599 mm	4000 K	592 lx[1]	SAHQ 44 D
	220 – 240 V, 50/60 Hz	câblage passant	813 lx[1]	113 034 000 - 005 776 11
18 W	A = 599 mm	4000 K	592 lx[1]	SAHQ 44 RD
	220 – 240 V, 50/60 Hz	gradable, câblage passant	813 lx[1]	113 035 000 - 005 776 14
23 W	A = 599 mm	**3000-6500 K**, câblage passant	592 lx[1]	SAHQ 44 RDC
	220 – 240 V, 50/60 Hz	gradable, radiocommandé	813 lx[1]	114 263 000 - 008 057 71
26 W	A = 899 mm	4000 K	863 lx[1]	SAHQ 66 D
	220 – 240 V, 50/60 Hz	câblage passant	1 163 lx[1]	113 036 000 - 005 776 17
26 W	A = 899 mm	4000 K	863 lx[1]	SAHQ 66 RD
	220 – 240 V, 50/60 Hz	gradable, câblage passant	1 163 lx[1]	113 037 000 - 005 776 20
32 W	A = 899 mm	**3000-6500 K**, câblage passant	863 lx[1]	SAHQ 66 RDC
	220 – 240 V, 50/60 Hz	gradable, radiocommandé	1 163 lx[1]	114 264 000 - 008 057 89
33 W	A = 1 199 mm	4000 K	1 054 lx[1]	SAHQ 88 D
	220 – 240 V, 50/60 Hz	câblage passant	1 383 lx[1]	113 038 000 -005 776 23
33 W	A = 1 199 mm	4000 K	1 054 lx[1]	SAHQ 88 RD
	220 – 240 V, 50/60 Hz	gradable, câblage passant	1 383 lx[1]	113 039 000 - 005 776 26
39 W	A = 1 199 mm	**3000-6500 K**, câblage passant	1 054 lx[1]	SAHQ 88 RDC
	220 – 240 V, 50/60 Hz	gradable, radiocommandé	1 383 lx[1]	114 265 000 -008 057 91

* E_m = éclairement moyen; E_{max} = éclairement maximal; [1] Surface de mesure : 100 x 100 cm/Distance de mesure : 100 cm

! ACCESSOIRES obligatoires



Câble d'alimentation pour TAMETO pour raccordement de luminaires en câblage passant

Description	Type de connecteur	N° d'article
câble de 3,0 m	CEE 7/7 (fiche secteur) – Wieland GST18i3	226 030 019 - 005 679 77



Câbles de connexion pour TAMETO pour raccordement de luminaires en câblage passant (uniquement nécessaire avec les versions = xx99 mm)

Description	Type de connecteur	N° d'article
câble de 0,3 m	Wieland GST18i3 – Wieland GST18i3	330 691 010 - 005 773 61
câble de 3,0 m	Wieland GST18i3 – Wieland GST18i3	330 691 020 - 006 304 38

TAMETO en résumé

- Technologie LED ou tubes fluorescents
- **Températures de couleur :** blanc neutre **4000 K** ou **3000-6500 K sur version radiocommandé**
- **Indice de rendu des couleurs Ra > 90**
- Protection anti-éblouissement via diffuseur à prismes coniques (CDP)
- Boîtier en aluminium anodisé et plastique noir
- Diffuseur en PMMA
- **Montage au moyen d'équerres ou de rainures en T (8 mm)**
- Interrupteur marche/arrêt pour commutation ou touche pour gradation, voir gradable en **télécommandé**
- Indice de protection IP20, classe de protection I
- Livraison avec fiche / prise Wieland GST18i3
- Câble pour le raccordement de plusieurs luminaires (en accessoire)
- En accessoires : **émetteurs muraux radio page 65**



TAMETO
ENTIÈREMENT RÉGLÉE POUR L'ERGONOMIE

La version suspension de TAMETO constitue le choix optimal pour qui recherche un luminaire pour systèmes modulaires réglable en hauteur.
TAMETO se monte sur la traverse supérieure du poste de travail au moyen d'un système de suspension. En fonction des besoins d'éclairage individuels et de la tâche visuelle à réaliser, il suffit de placer le luminaire à la hauteur optimale. La manipulation est particulièrement simple et le câble spiralé avec longueur flexible assure à l'ensemble une finition soignée.

- Au choix : technologie LED ou technologie des tubes fluorescents à basse consommation
- Éclairage extrêmement homogène, non éblouissant et sans scintillements
- Sortie de lumière via une structure à prismes coniques garantissant l'absence totale d'éblouissement
- Gradation en continu (variantes)
- Deux longueurs différentes pour divers postes de travail et divers besoins en lumière
- Boîtier en aluminium robuste
- Construction fermée pour protéger l'intérieur du luminaire et la surface de travail contre les impuretés
- Disponible également en version antistatique

- Technologie LED
- 2 températures de couleur au choix = 4000 K ou 3000 - 6500 K
- Quelles dimensions vous faut-il ?
- Pas de câblage passant !
- Le luminaire doit-il être gradable ou commutable, voir gradable en télécommandé ?
- **Pas de commande déportée !**



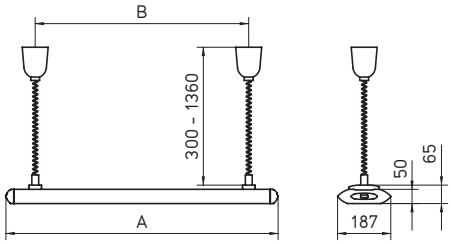

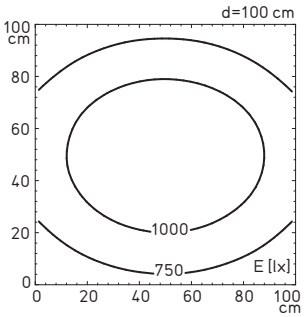

Exemple : éclairement
1 x 39 W

Poste de montage
Poste de contrôle
Poste de travail d'atelier
Poste de travail de laboratoire

Puissance	Dimensions Alimentation	Particularité	E^m E^{max}	Modèle N° d'article
26 W	A = 956 mm, B = 750 mm 220 – 240 V, 50/60 Hz	4000 K	863 lx[1] 1 163 lx[1]	SAHZQ 66 112 983 000 - 005 513 73
26 W	A = 956 mm, B = 750 mm 220 – 240 V, 50/60 Hz	4000 K, gradable	863 lx[1] 1 163 lx[1]	SAHZQ 66 R 112 984 000 - 005 513 77
32 W	A = 956 mm, B = 750 mm 220 – 240 V, 50/60 Hz	**3000-6500 K** gradable, télécommandé	863 lx[1] 1 163 lx[1]	SAHZQ 66 RC 114 266 000 - 008 057 94
33 W	A = 1 256 mm, B = 1050 mm 220 – 240 V, 50/60 Hz	4000 K	1 054 lx[1] 1 383 lx[1]	SAHZQ 88 112 987 000 - 005 513 86
33 W	A = 1 256 mm, B = 1050 mm 220 – 240 V, 50/60 Hz	4000 K gradable	1 054 lx[1] 1 383 lx[1]	SAHZQ 88 R 112 988 000 - 005 513 89
39 W	A = 1 256 mm, B = 1050 mm 220 – 240 V, 50/60 Hz	**3000-6500 K** gradable, télécommandé	1 054 lx[1] 1 383 lx[1]	SAHZQ 88 RC 114 267 000 - 008 057 95

* E_m = éclairement moyen; E_{max} = éclairement maximal; [1] Surface de mesure : 100 x 100 cm/Distance de mesure : 100 cm

TAMETO en résumé

- Technologie LED ou tubes fluorescents
- **Température de couleur :** blanc neutre **4000 K** ou **3000 - 6500 K sur version radiocommandé**
- **Indice de rendu des couleurs Ra > 90**
- Protection anti-éblouissement via diffuseur à prismes coniques (CDP)
- Boîtier en aluminium anodisé ou laqué noir et plastique noir
- Diffuseur en PMMA
- **Montage au moyen d'un système de suspension d'une longueur d'extension de 0,3 – 1,36 m**
- Interrupteur marche/arrêt pour commutation ou touche sensitive pour gradation, voir gradation en **télécommandé**
- Indice de protection IP20, classe de protection I
- Livraison sans câble de raccordement (raccordement dans le baldaquin via une borne de raccordement)
- En accessoires : **émetteurs muraux radio page 65**



TAMETO
POUR UN ÉCLAIRAGE COMPLÉMENTAIRE

TAMETO – ce luminaire fixé latéralement peut générer au choix une lumière sans aucune ombre ou un effet d'ombres intentionnel. Cela permet, par exemple, une meilleure reconnaissance de légers défauts de surface. Bien évidemment, le luminaire est également adapté pour une tâche visuelle nécessitant plus de lumière.

Grâce aux équerres de montage fournies, le luminaire TAMETO s'installe facilement à la hauteur souhaitée et selon l'angle désiré sur les montants verticaux du poste de travail modulaire.

- Technologie LED sans entretien
- Éclairage extrêmement homogène, sans éblouissement ni scintillements
- Sortie de lumière via un diffuseur à prismes coniques garantissant une parfaite protection contre l'éblouissement
- Boîtier en aluminium robuste
- Construction fermée pour protéger l'intérieur du luminaire et la surface de travail contre les impuretés
- Disponible également en version antistatique

- **Eclairage LED d'appoint**
- 2 variantes de température de couleur = 4000 K ou 3000 - 6500 K (gradable)
- Commutateur marche/arrêt ou gradable, voir gradation en radiocommandé

Remarque : besoin d'un montant vertical pour la fixation !
> voir équerre de fixation page 133 dans chapitre Accessoires



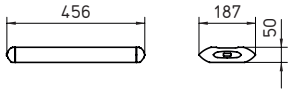

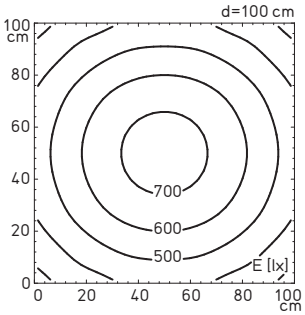

Exemple : éclairement 18 W
sans version antistatique

Poste de montage

Puissance	Dimensions Alimentation	Particularité	E^m E^{max}	Modèle N° d'article
18 W	456 mm x 187 mm 220 – 240 V, 50/60 Hz	4000 K	570 lx1 775 lx1	SAHKQ 60 112 989 000 - 005 513 92
23 W	456 mm x 187 mm 220 – 240 V, 50/60 Hz	**3000-6500 K,** gradable, télécommandé	570 lx1 775 lx1	SAHKQ RC 60 114 259 000 - 008 057 15

* E_m = éclairement moyen; E_{max} = éclairement maximal; [1] Surface de mesure : 100 x 100 cm/Distance de mesure : 100 cm



Emetteurs muraux radio pour TAMETO

Description	Technique	N° d'article
émetteur mural radio, simple	Bluetooth, 2,4 GHz, sans pile	337159010-00801606
émetteur mural radio, double	Bluetooth, 2,4 GHz, sans pile	337159020-00802181

TAMETO en résumé

- Technologie LED
- **Températures de couleur :** blanc neutre **4000 K** ou **3000-6500 K sur version radiocommandé**
- Indice de rendu des couleurs **Ra > 90**
- Protection anti-éblouissement via diffuseur à prismes coniques (CDP)
- Boîtier en aluminium anodisé ou laqué noir et plastique noir
- Diffuseur en PMMA
- Montage au moyen d'une équerre
- Interrupteur Marche/Arrêt ou gradation, voir gradation en **télécommandé**
- Indice de protection IP20, classe de protection I
- Livraison avec un câble de raccordement d'env. 3 m et fiche du type CEE 7/7 (prise avec mise à la terre)
- Equerre supplémentaire en accessoire pour montage pivotant au niveau du montant (accessoire)

L'IMPULSION Retrouvez nous sur www.limpulsion.fr



Dans sa version lampadaire aussi, LAVIGO répond aux exigences d'un éclairage de bureau moderne. Une conception haut de gamme et une technique intelligente offrent une qualité d'éclairage exceptionnelle directement au poste de travail. Les parts d'éclairage direct et indirect peuvent être graduées séparément et permettent ainsi un réglage personnalisé de la qualité de l'éclairage.

- Rapport optimisé entre la part de lumière directe et indirecte pour un éclairage conforme aux normes
- Elément de commande multifonctions aisément accessible
- Tête de luminaire fermée avec diffuseur
- Partie directe avec technologie Edgelight et Lightguide pour un éclairage homogène





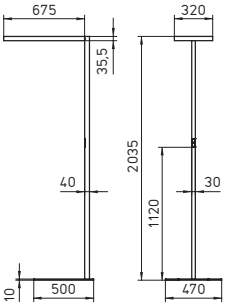

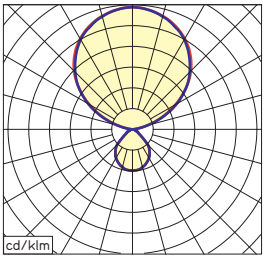

LAVIGO en résumé

- Efficacité lumineuse env. 151 lm/W ou 142 lm/W
- Répartition lumineuse (directe /indirecte) env. 20% /80 %
- Luminance < 3000 cd/m²
- UGR < 10
- Indice de rendu des couleurs Ra > 80
- Protection anti-éblouissement via diffuseur à prismes coniques
- Alimentation 220 – 240 V; 50/60 Hz
- Classe d'efficience énergétique A++
- Indice de protection IP 20
- Poids (net) : env. 19,7 kg
- Connexion au réseau : env. 3 m de câble avec fiche secteur

Poste de travail de bureau

Équipement Puissance	Technique Alimentation	Modèle Température de couleur	N° d'article blanc N° d'article gris métallisé
11 650 lm env. 77 W	PIR 220 – 240 V, 50/60 Hz	DPS 12000/840/R/G2 blanc neutre 4000 K	121 785 000 - 007 418 57 121 785 000 - 007 418 60
8 950 lm env. 63 W	PIR 220 – 240 V, 50/60 Hz	DPS 9000/840/R/G2 blanc neutre 4000 K	121 825 000 - 008 033 63 121 825 000 - 008 033 64

Sources des illustrations p. 16 / 17

www.fotolia.com

Hall logistique
84518854- Huge distribution warehouse with high shelves
© hacohob

Machines-outils
84086353- Metalworking CNC milling machine
© Andrey Armyagov

Poste de travail d'atelier
74524210- worker on work bench in the factory
© Firma V

Machines d'emballage
43688441- Abfüllanlage
© Alterfalter

Machines textiles
43213031- Garnrollen auf einem Webstuhl
© Alterfalter

Machines d'impression
38384386- Druckmaschinen mit Papierrollen//printing press
© industrieblick

Installations de production
84590852- robots in a car plant
© Nataliya Hora

Machines d'usinage du bois
81717498- Sawing boards from logs
© diosmirnov

www.shutterstock.com

Machines pour la construction de voies ferrées
250261474- Maintenance railway on working
© Bohbeh

Poste de travail de contrôle
290220158- operator inspection high precision automotive part by micrometer
© Aumm graphixphoto

Toutes les autres illustrations © Herbert Waldmann GmbH & Co. KG

Plus d'informations sur les domaines d'activité de Waldmann sur **www.waldmann.com**

INDUSTRIE



Eclairage pour
machines, installations, laboratoires, postes de travail et halls industriels

BUREAU



Eclairage pour
bureaux, salles de réunion, couloirs et cages d'escalier

SOINS & SANTE



Eclairage pour chambres de résidents/patients, cliniques, hôpitaux, laboratoires, cabinets médicaux, espaces de vie et installations sanitaires

SIÈGE EN ALLEMAGNE
Herbert Waldmann GmbH & Co. KG
Peter-Henlein-Straße 5
78056 VILLINGEN-SCHWENNINGEN
ALLEMAGNE
Téléphone +49 7720 601- 0
Téléphone +49 7720 601- 100 (Ventes)
Télécopie +49 7720 601- 290
www.waldmann.com
sales.germany@waldmann.com

FRANCE
Waldmann Eclairage S.A.S.
Zone Industrielle
Rue de l'Embranchement
67116 REICHSTETT
FRANCE
Téléphone +33 3 88 20 95 88
www.waldmann.com
info-fr@waldmann.com

©Waldmann France SAS · Book Industrie · Version 01/2024 · Sous réserve de modifications · Imprimé en France